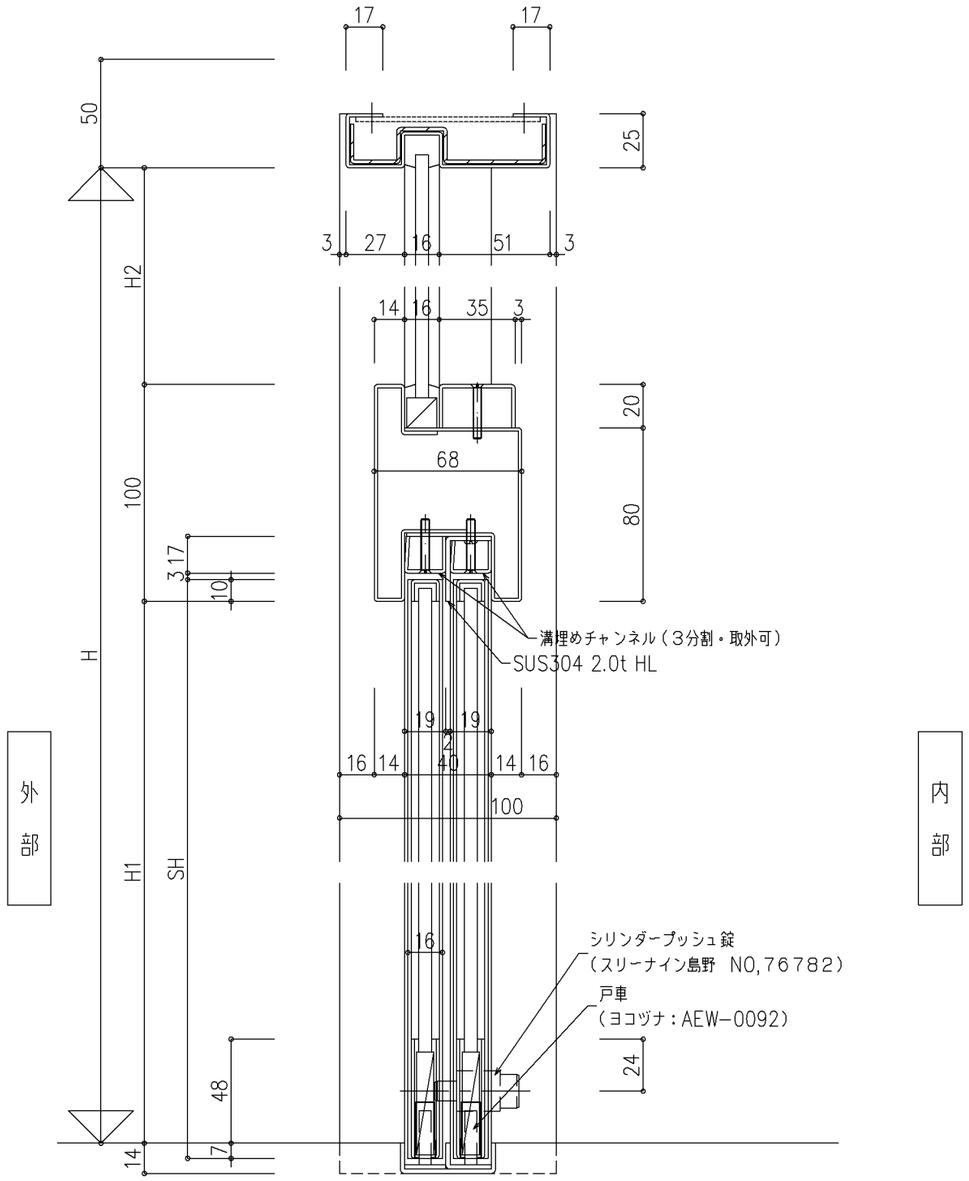

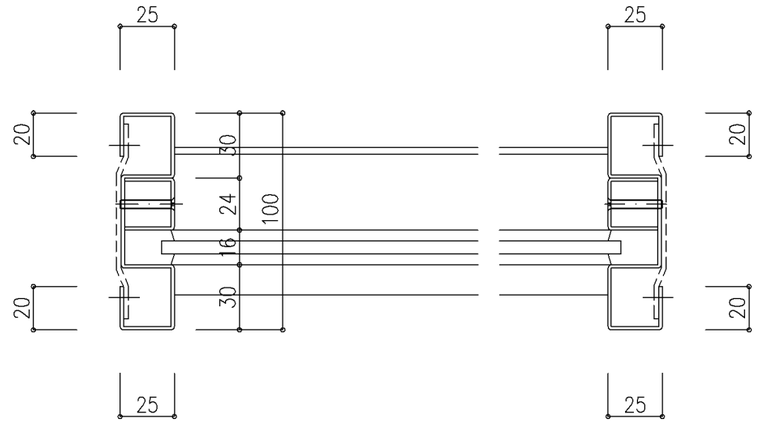

内 部

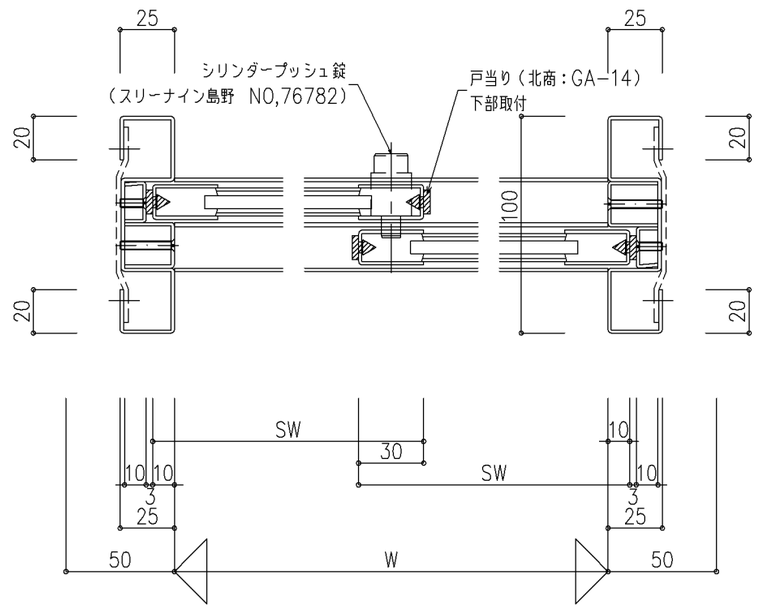

外 部

尺度	1/2	三和シヤッター工業株式会社 www.sanwa-ss.co.jp	製品 ニューシティフロント
			コメント カウンター 088 詳細図