画層別 図面出力下さい。

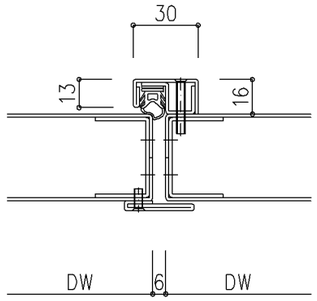

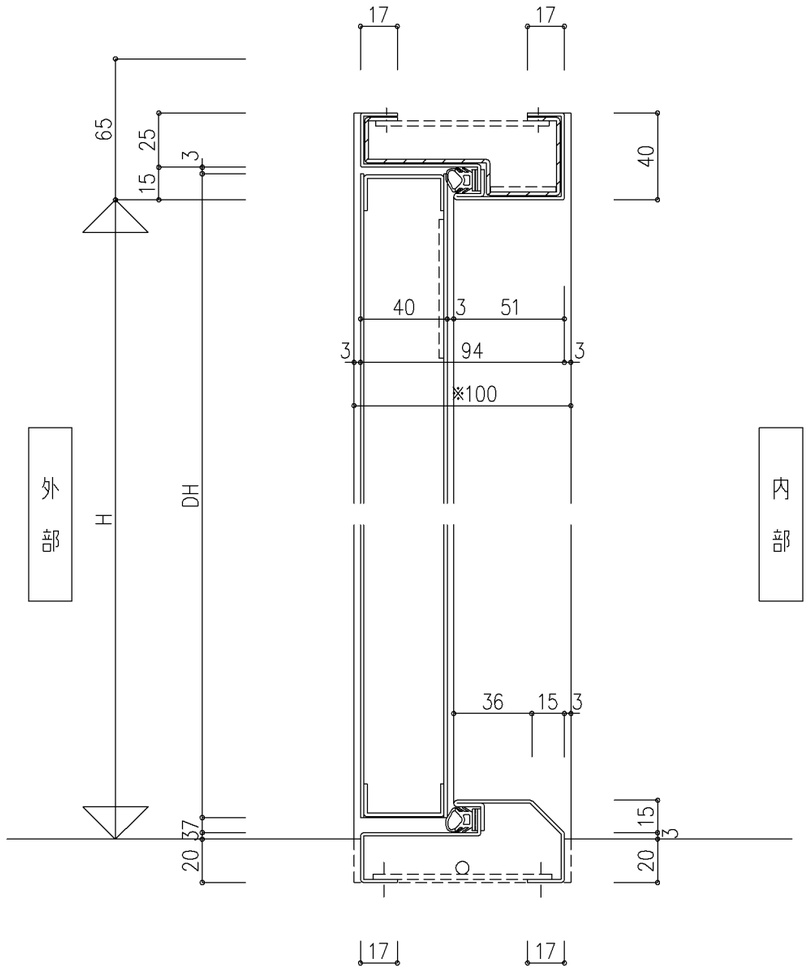

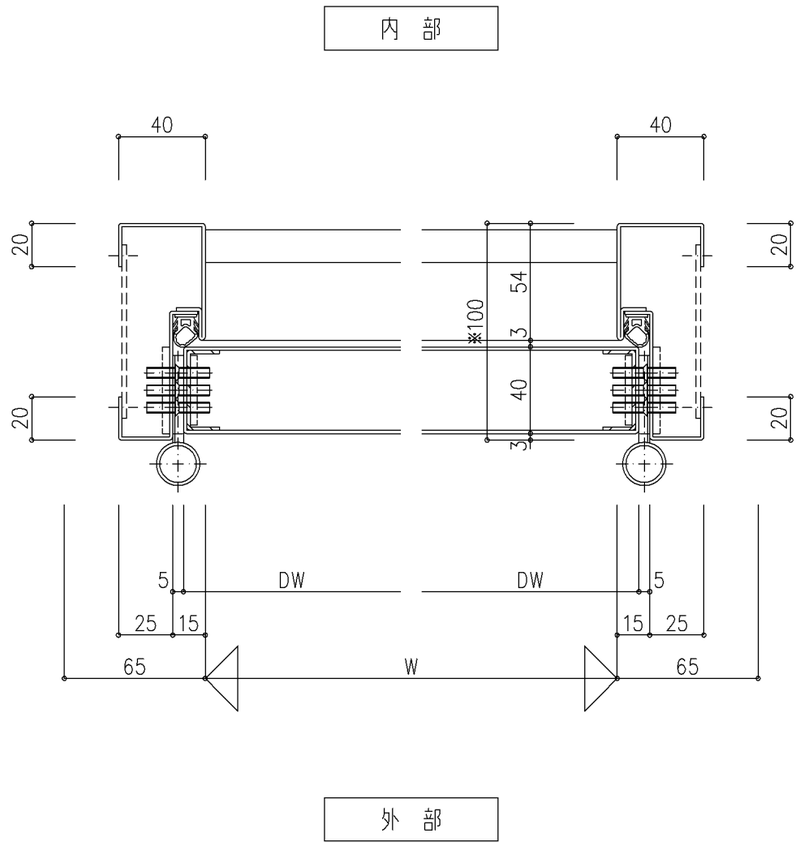

※ 枠見込 ◦標 準 100、120、150
◦準標準 100~300

※ 吊金具の選定は画層の切り替えて行なってください。

尺度	1/2	三和シヤッター工業株式会社 www.sanwa-ss.co.jp	製品 ニューシティフロント
			コメント 持出し吊フラッシュセミエアタイト扉 親子開き 075 詳細図