ファイル名 019平
1601000312

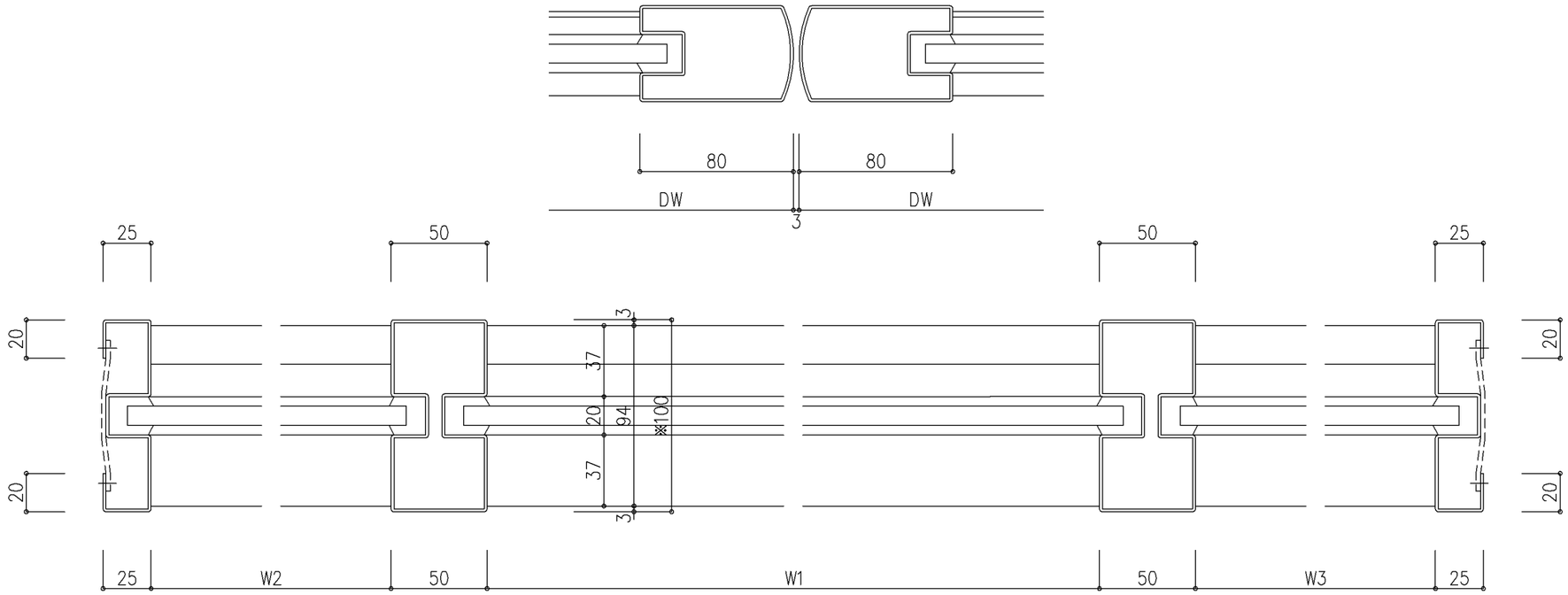

内 部

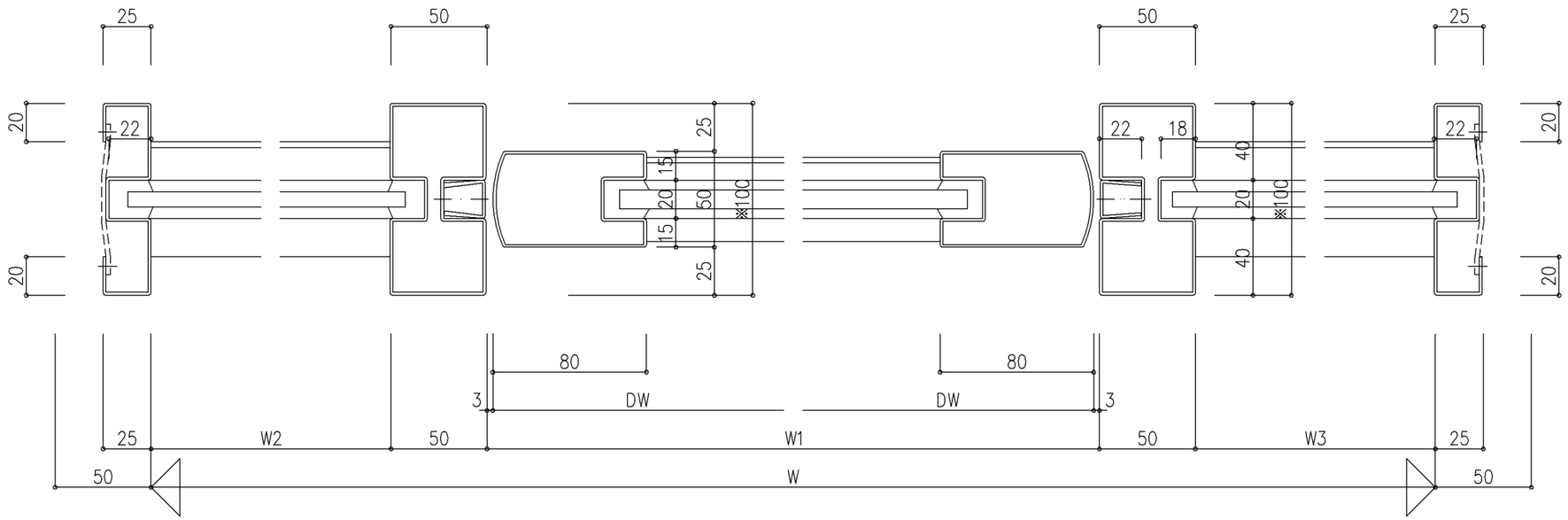

外 部

※ 枠見込 ◦標 準 100、120、150
◦準標準 100~300

尺度	1/2	三和シヤッター工業株式会社 www.sanwa-ss.co.jp	製品 ニューシティフロント
			コメント 中心吊カマチ扉 両開き 019 平面詳細図