ファイル名
1300031002

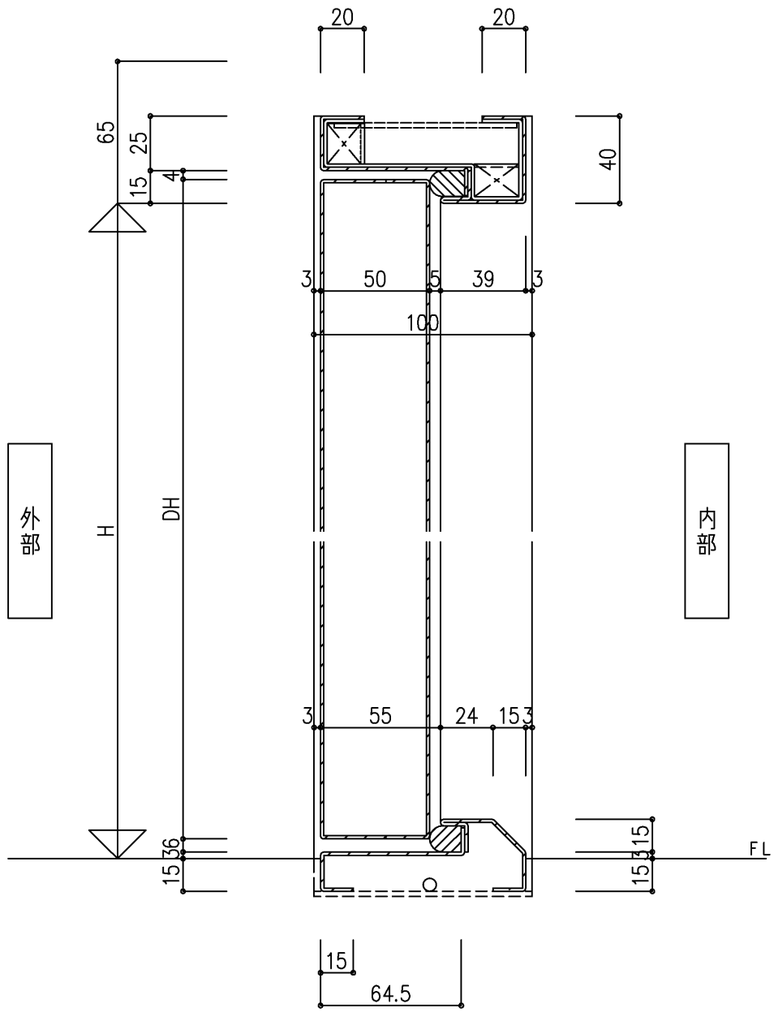

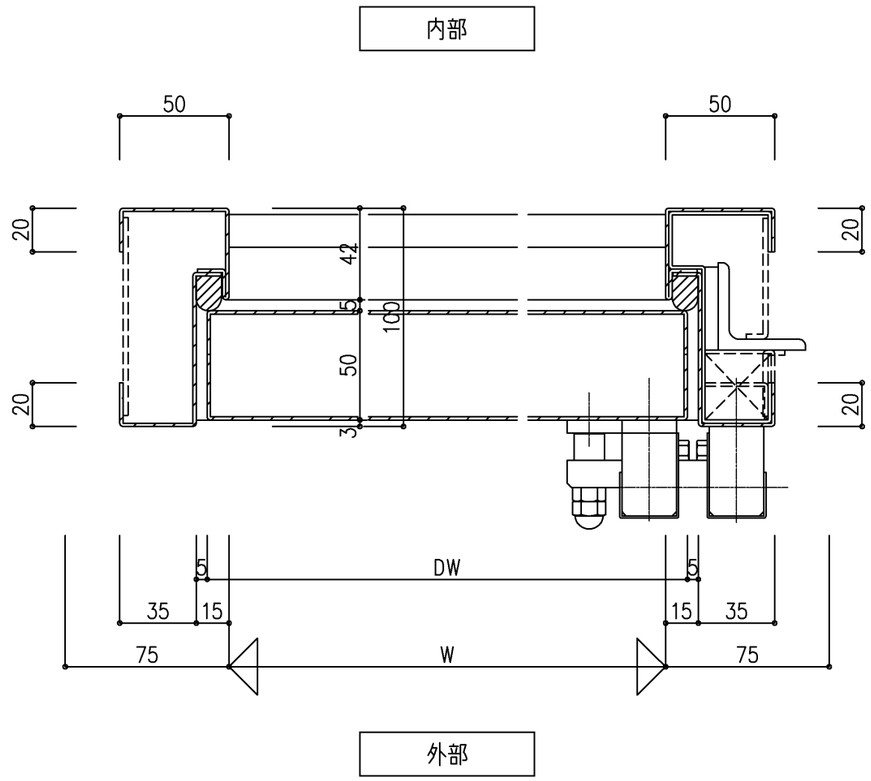

尺度 1/2	三和シヤッター工業株式会社 www.sanwa-ss.co.jp	製品 ウォーターガード Sタイトドア ステンレス仕様 浸水2m	
		コメント 片開き 大型 内部 詳細図	