ファイル名
1300030201

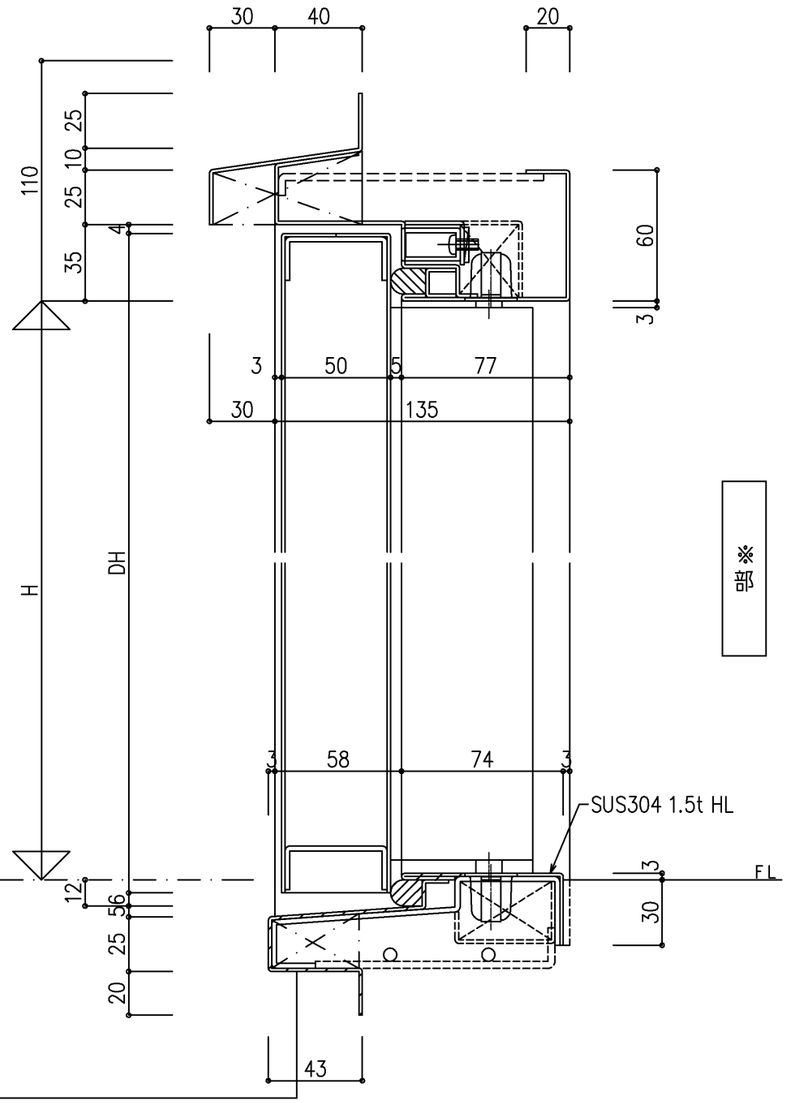

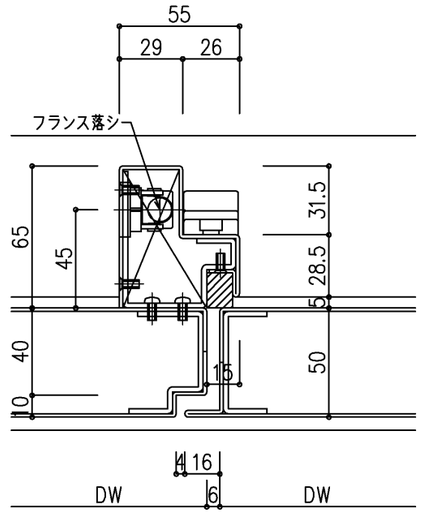

※部

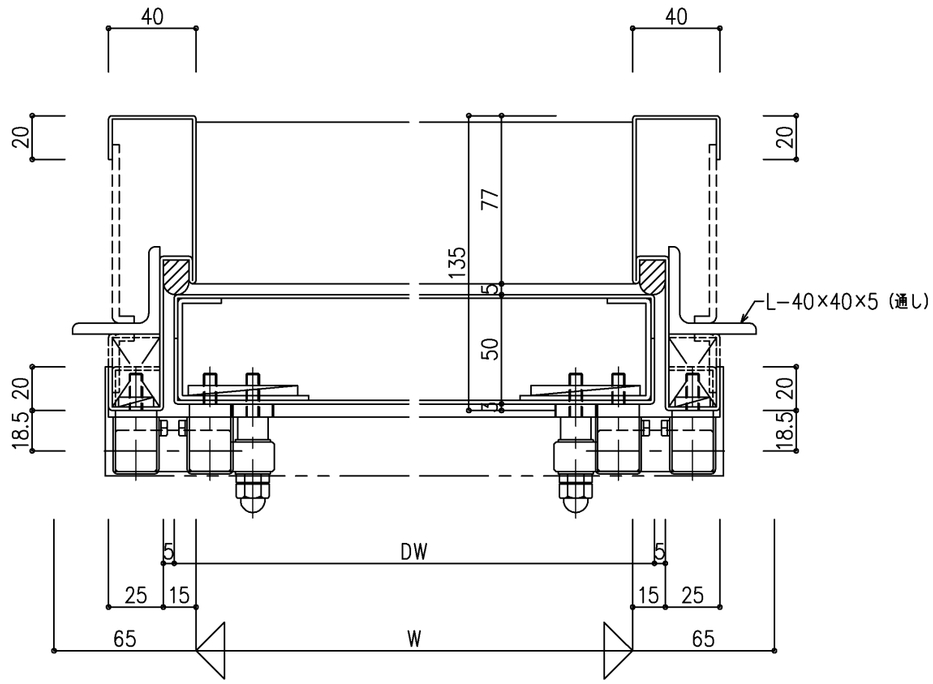

※部

※大型サイズは別図参照

尺度 1/2	三和シヤッター工業株式会社 www.sanwa-ss.co.jp	製品 ウォーターガード Sタイトドア スチール	仕様 浸水2m
		コメント 親子・両開き 一般 外部 詳細図	