ファイル名
1300020402

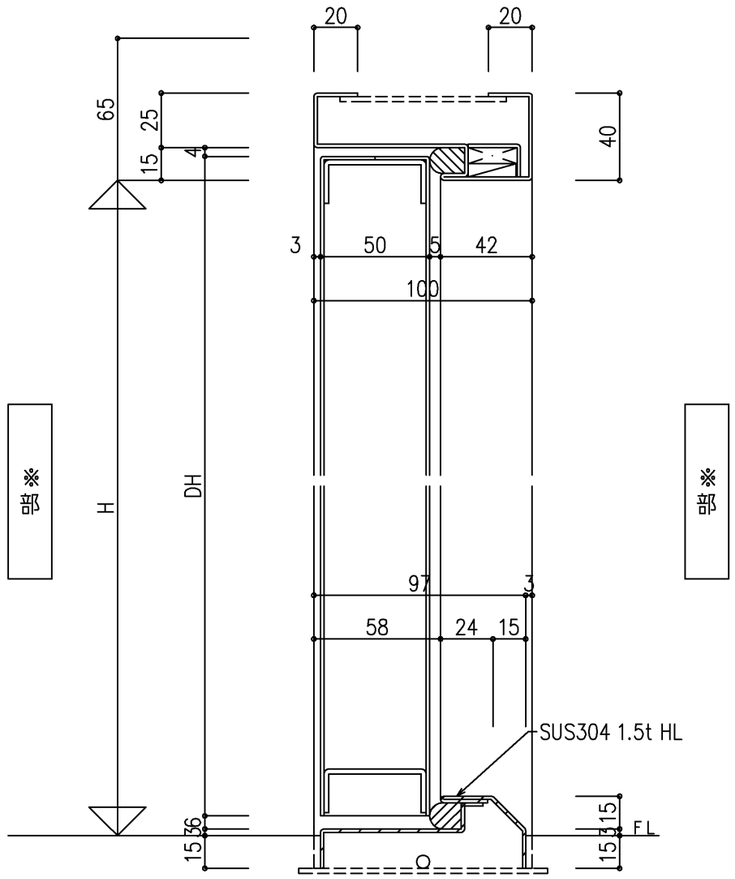

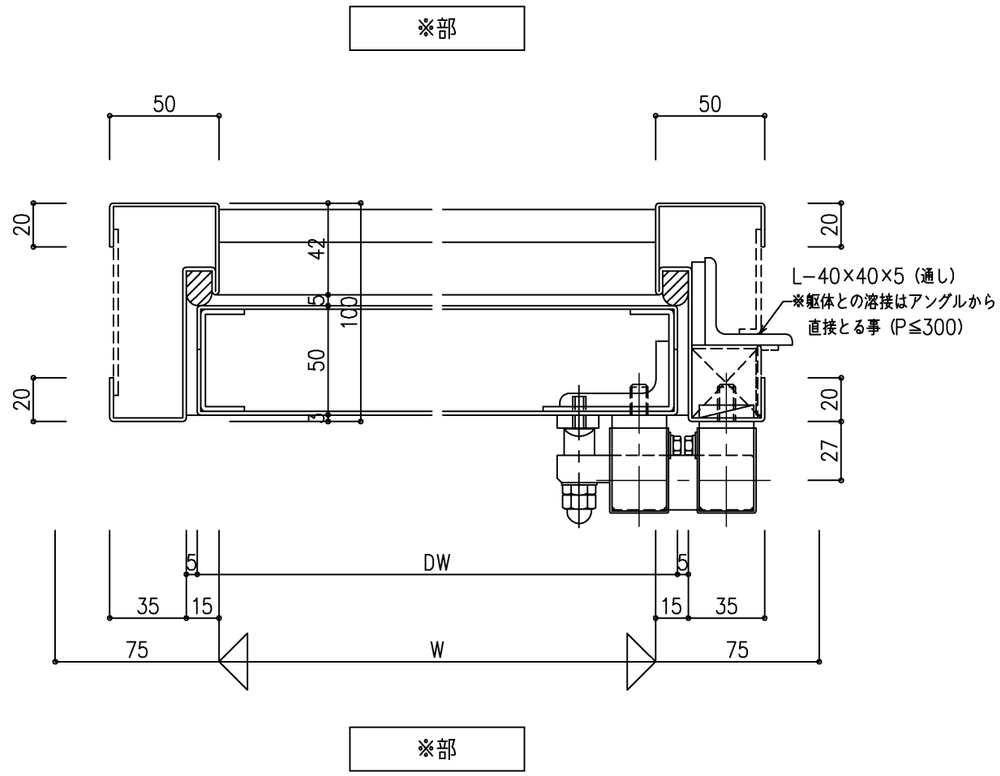

尺度	1/2	三和シヤッター工業株式会社 www.sanwa-ss.co.jp	製品 ウォーターガード Sタイトドア スチール仕様
			コメント 片開き 大型 内部 詳細図