ファイル名
1300020202

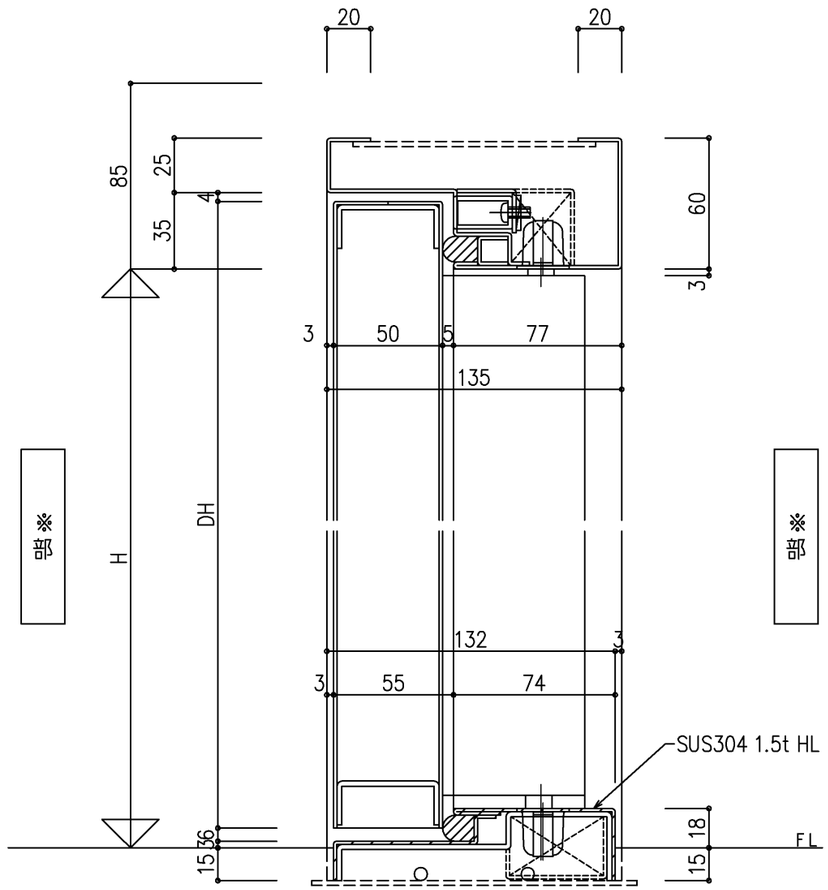

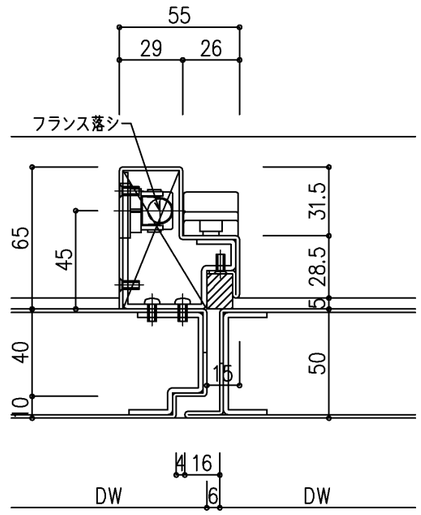

※部

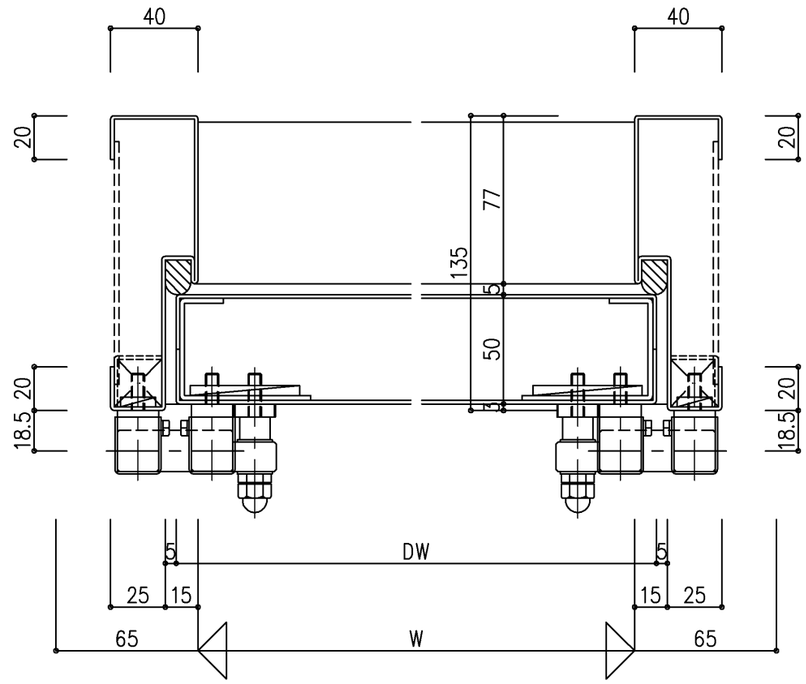

※部

尺度	1/2	三和シヤッター工業株式会社 www.sanwa-ss.co.jp	製品 ウォーターガード Sタイトドア スチール仕様
			コメント 親子・両開き 一般 内部 詳細図