ファイル名
1300020002

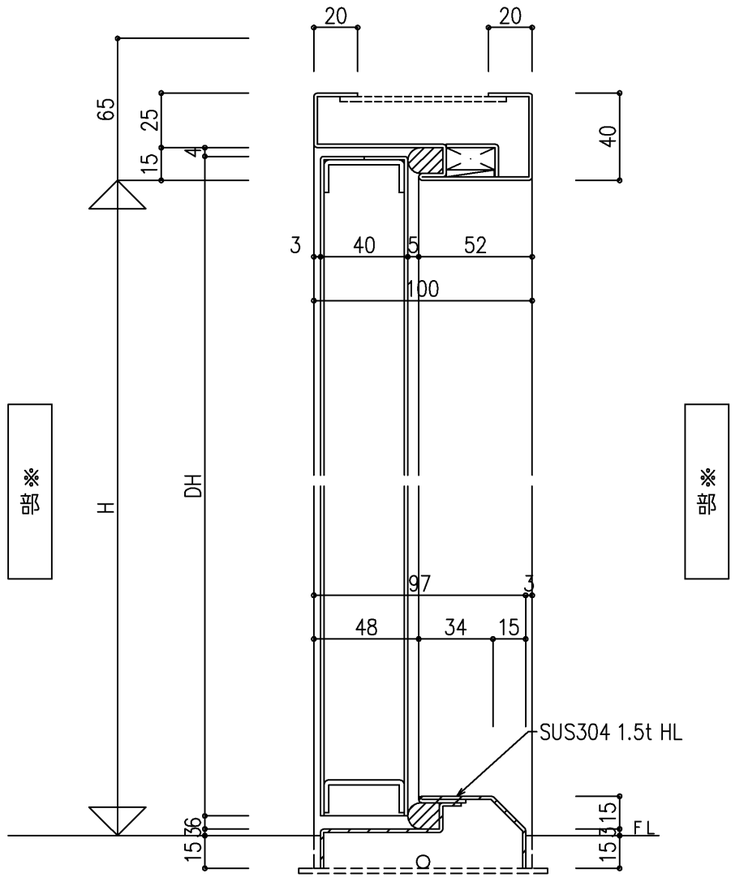

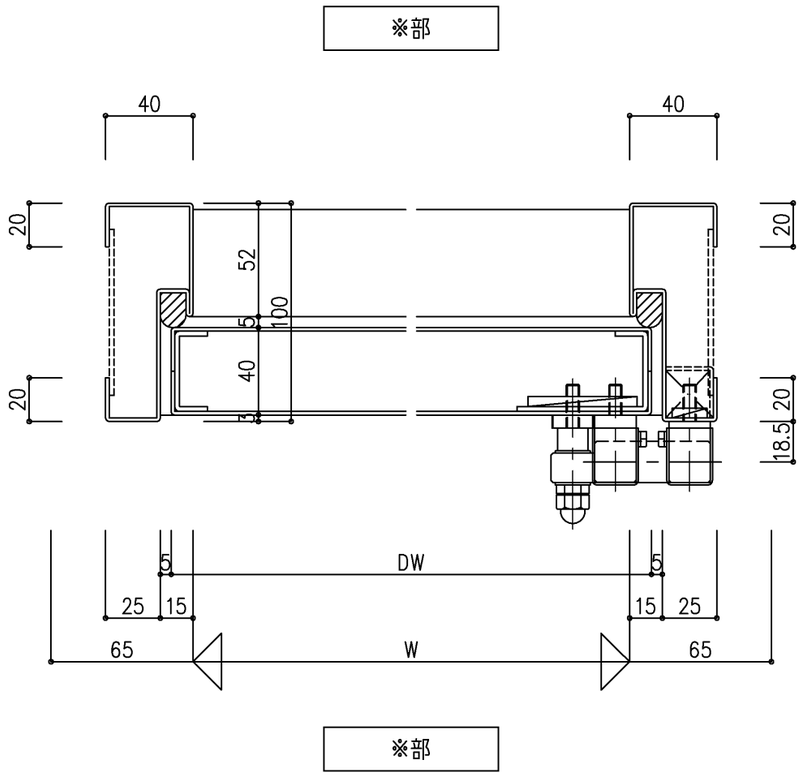

尺度 1/2	三和シヤッター工業株式会社 www.sanwa-ss.co.jp	製品 ウォーターガード Sタイトドア スチール仕様	
		コメント 片開き 一般 内部 詳細図	