ファイル名
1300010300

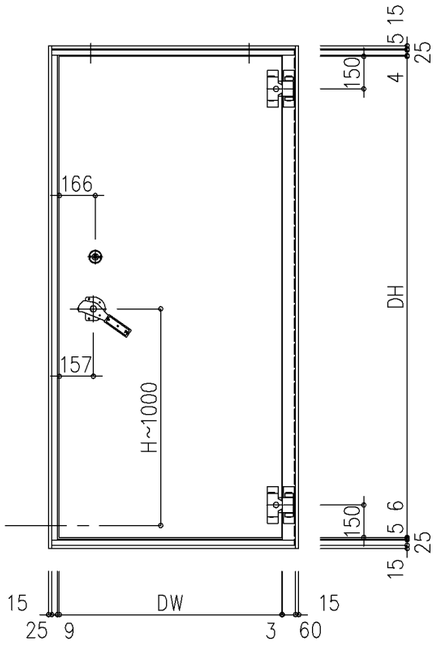

外観

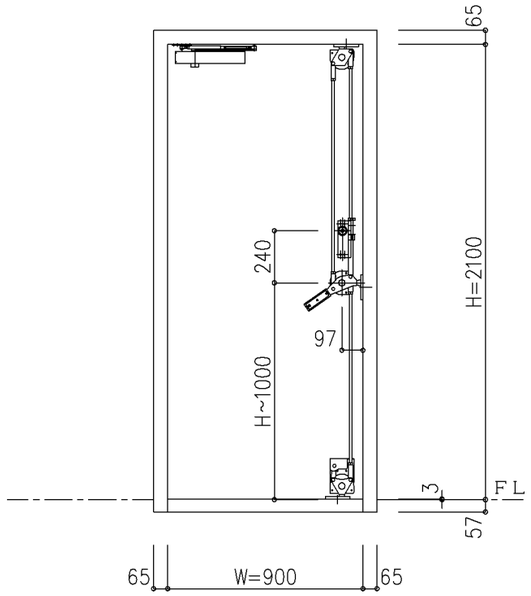

内観

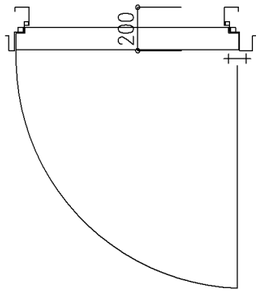

尺度 1/20	三和シヤッター工業株式会社 www.sanwa-ss.co.jp	製品	ウォーターガード Wタイトドア
		コメント	ステンレス仕様 片開き 納まり図