【注意】

★現場打合せにて下部中柱受けに【水抜き穴】の有無を確認し必要な場合は「配管径、配管経路」の詳細を記載すること。

★停電時に防水操作が必要な場合、非常電源を設けること。

ファイル名 1300000100

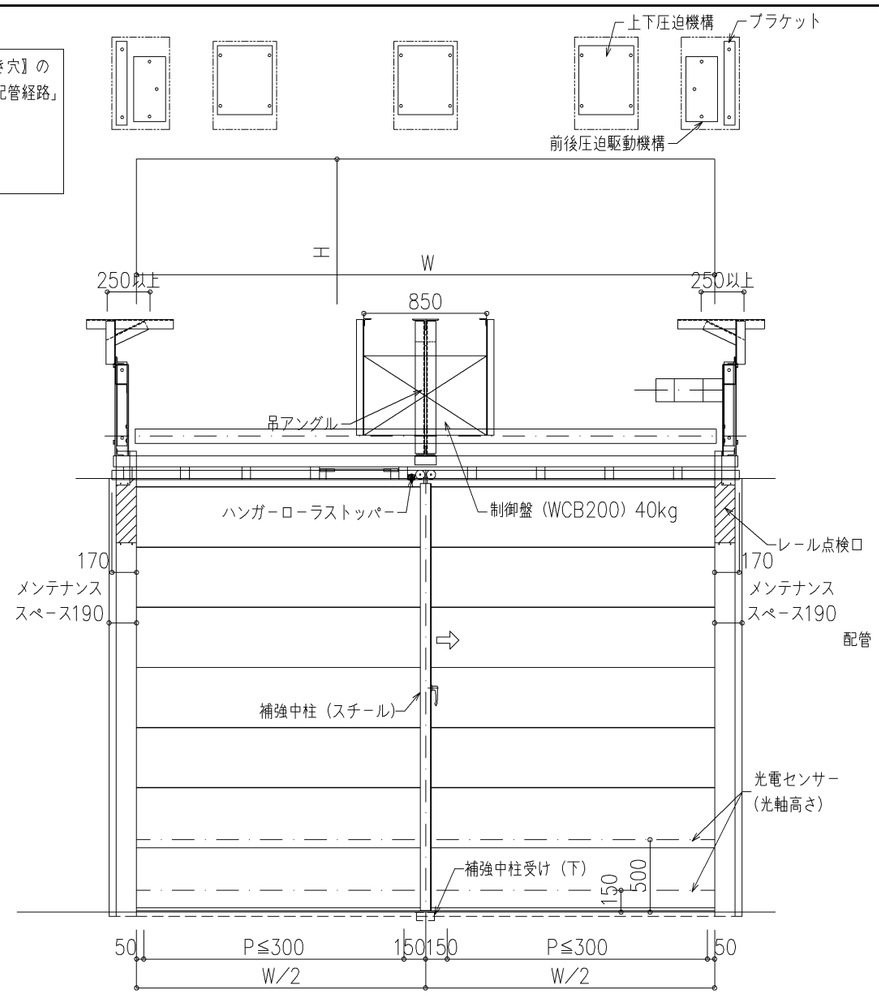

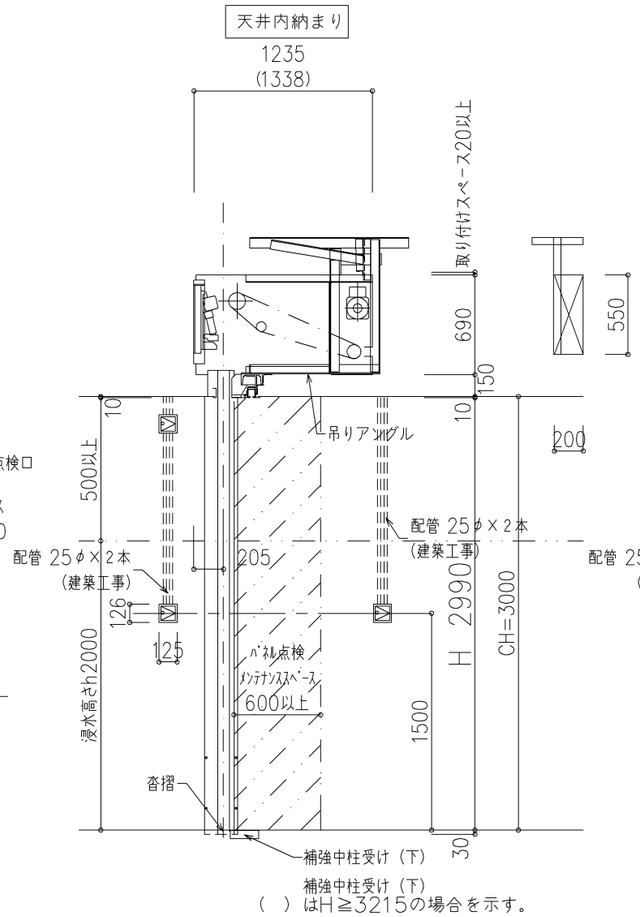

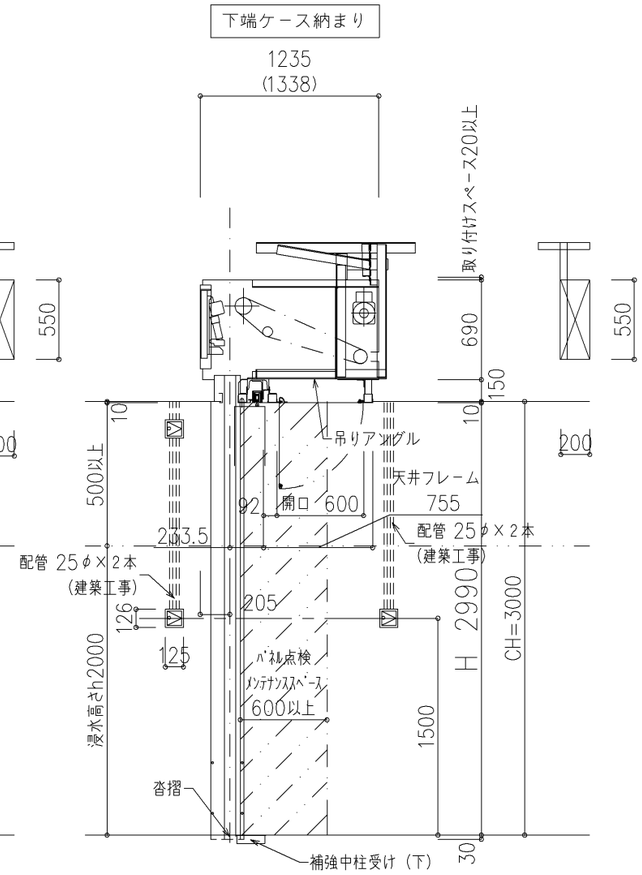

補強中柱受け（下）
（　）はH≧3215の場合を示す。
※スイッチボックスの取付：標準3コ（内部1コ、外部上下各1コ）
※外部スイッチボックス（上下各1コ）の設置については打合せにより決定の事

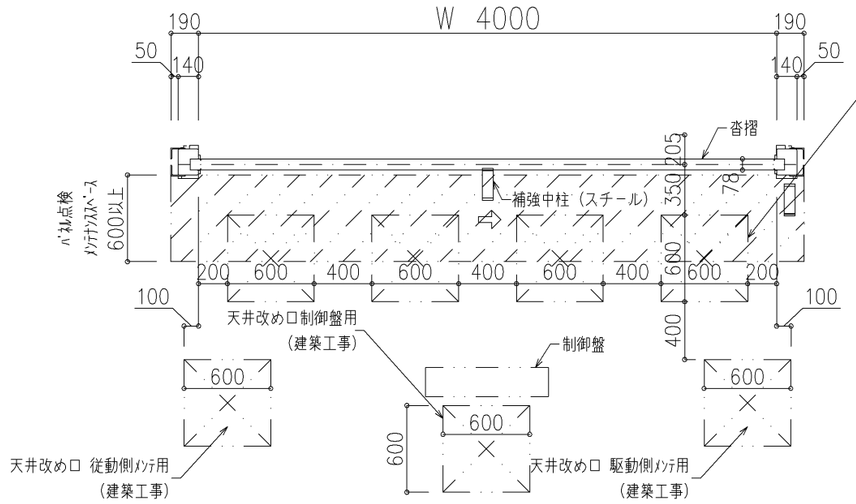

本図は天井納まりの場合の点検口を示す。
圧迫装置のﾒﾝﾃ及び止水ｺﾞﾑの交換（必須、二年毎に）のため交換作業可能な個数。
ただし、軸受け天端からスラブまでの天井スペースがパネル止水ｺﾞﾑの交換作業可能な場合はこの限りではない。
制御盤用の点検口は設置する位置に最低1つ設ける。

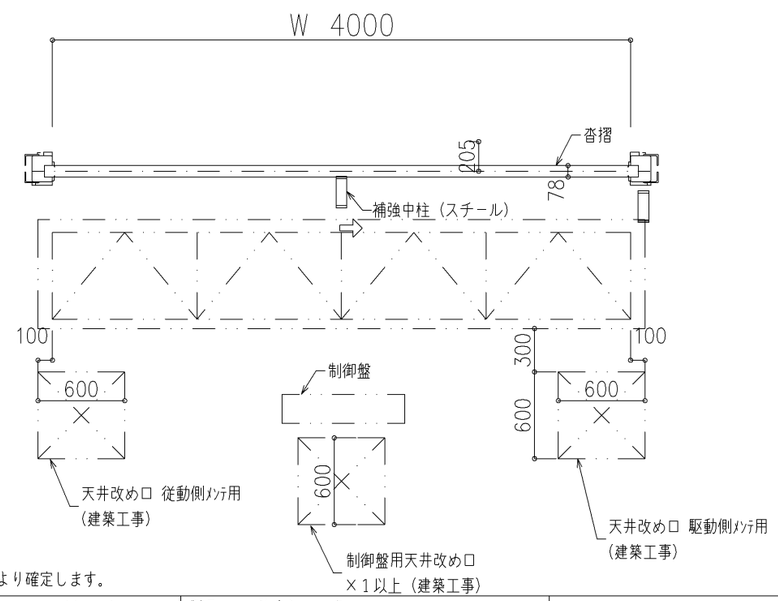

右図は点検パネル納まりの場合を示す。
両サイドの軸受けの点検のため天井点検口は左右各1コ設置する。
また制御盤用の点検口は必要な位置に最低1つ点検口を設ける。

※中柱の本数は浸水高さと開口幅Wにより確定します。

防水シャッター

パネル		アルミ	開閉機		SG7526C-K	定格出力	3φ200V 0.75kw 50/60Hz	設計範囲	
座板		アルミ	巻取シャフト		φ114.3	押ボタン	埋込ｼﾘﾝﾀﾞｰ	備考	
ガイドレール		ステンレス	軸受	駆		SHOS			
まぐさ		ステンレス		従		解放装置			
ケース			手動時操作		ハンドル式				

尺度	1/30	三和シヤッター工業株式会社 www.sanwa-ss.co.jp	製品 防水シャッター
			コメント 補強中柱有り 補強中柱1本 納まり図