ファイル名 1007000401

片引戸・R

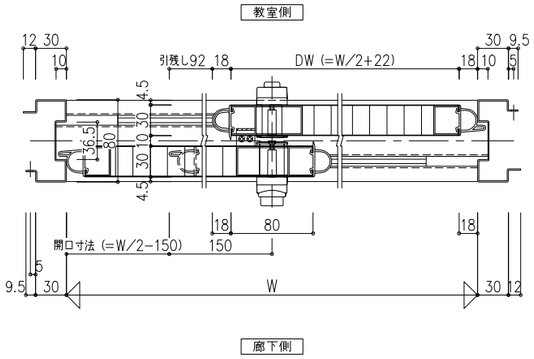

片引戸・L

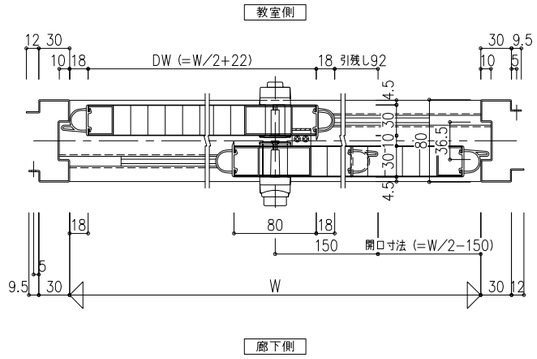

引き違い戸

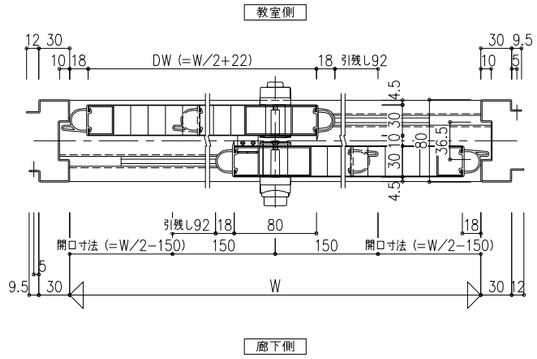

片開きドア・R

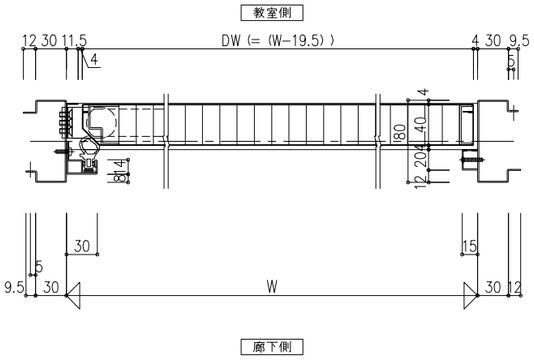

片開きドア・L

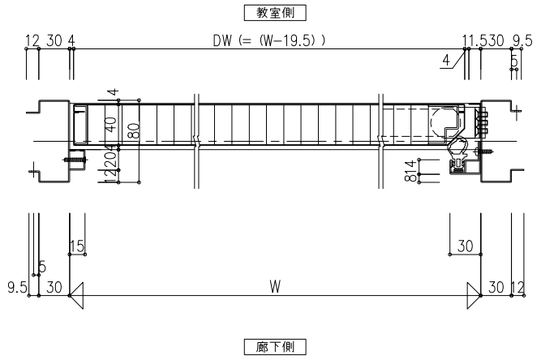

両開きドア

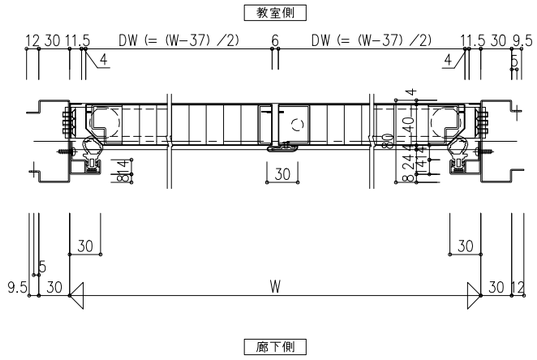

尺度	1/3	三和シヤッター工業株式会社 www.sanwa-ss.co.jp	製品 サンスクール SPS80N
			コメント 共通 開き戸・引戸 横断面図