ファイル名
1006000001

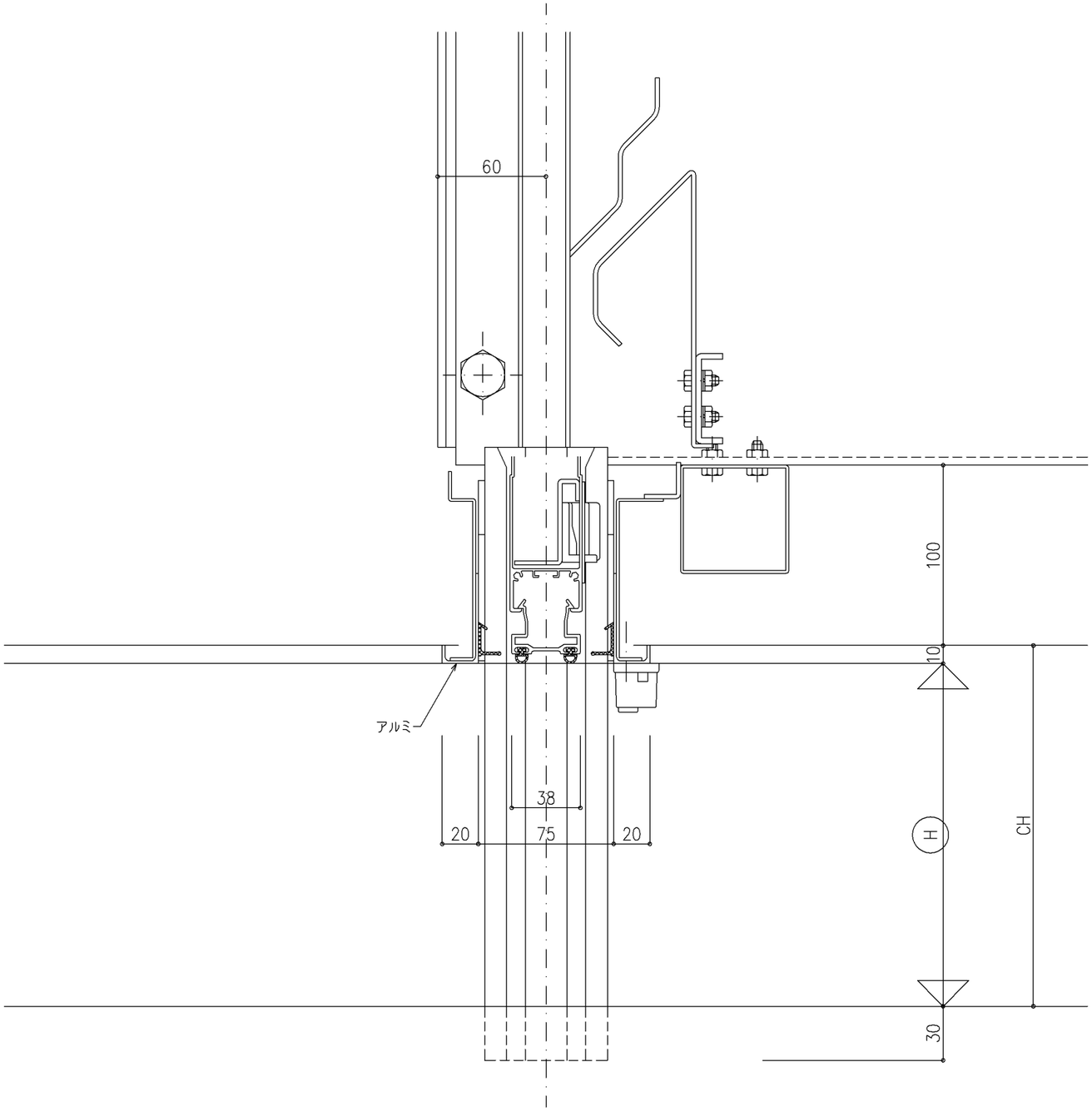

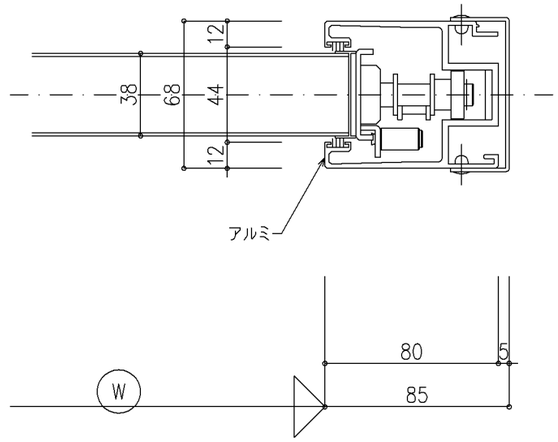

尺度 1/2	三和シヤッター工業株式会社 www.sanwa-ss.co.jp	製品 スーパーウォール（40タイプ）	
		コメント	