ファイル名
0902000102

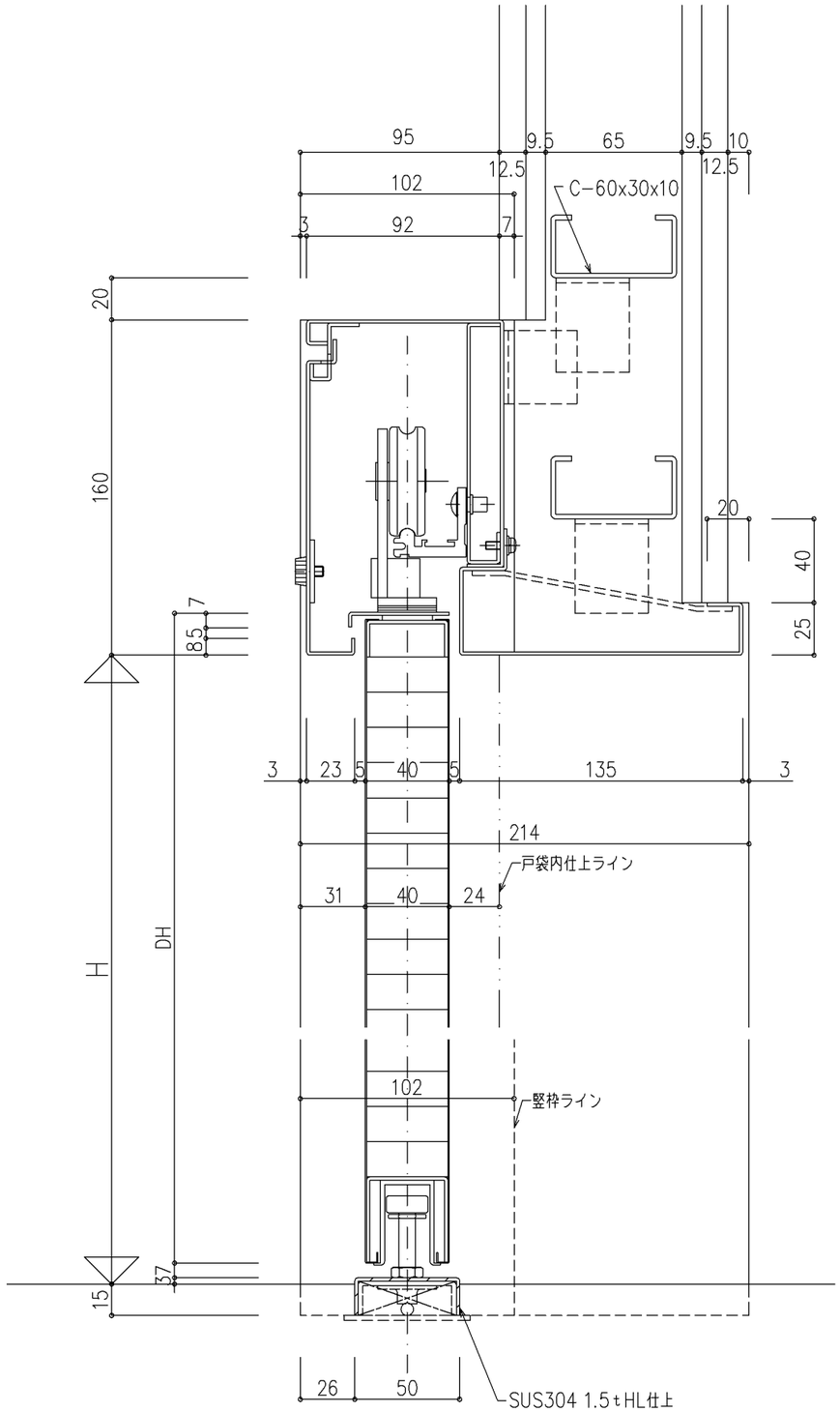

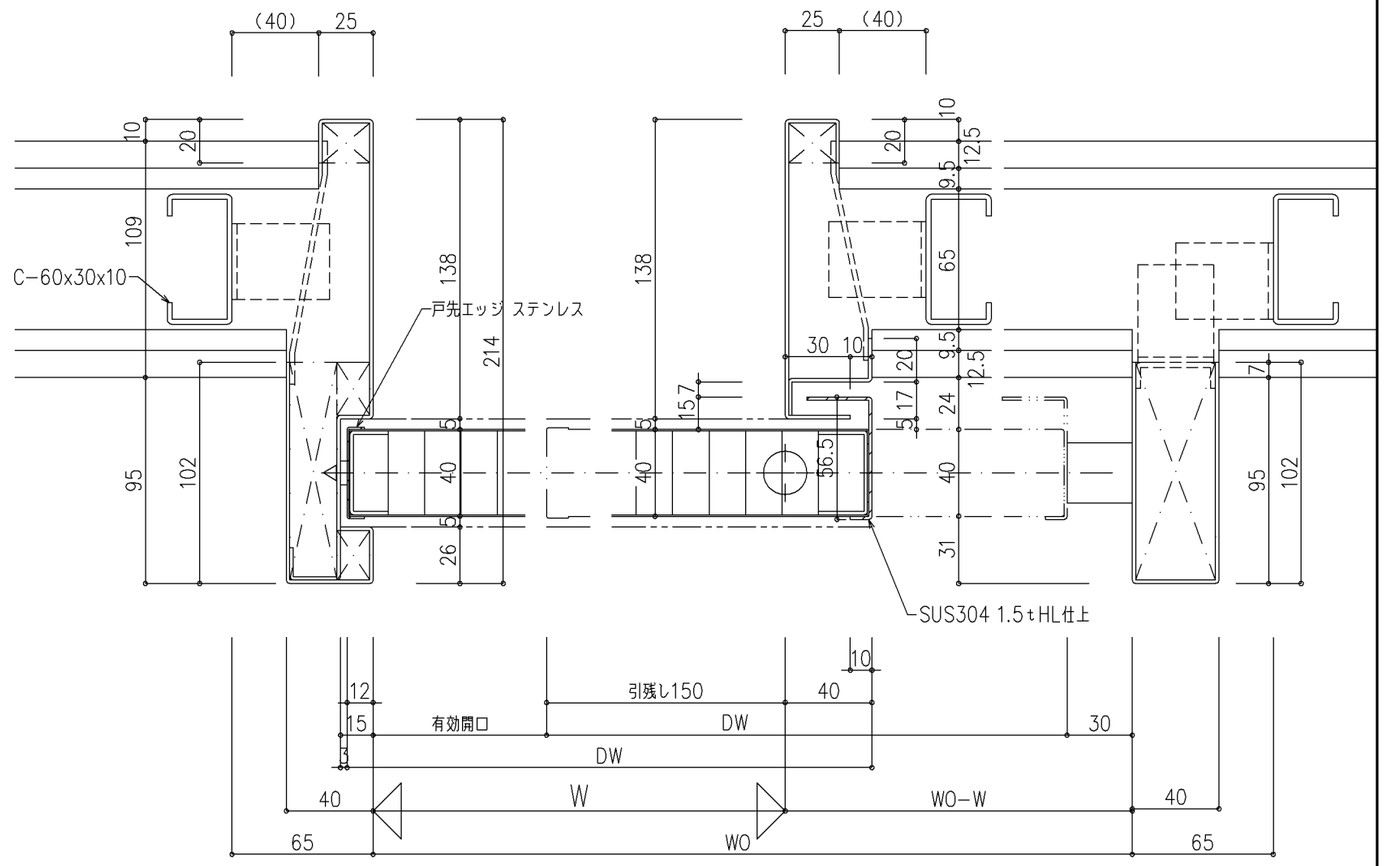

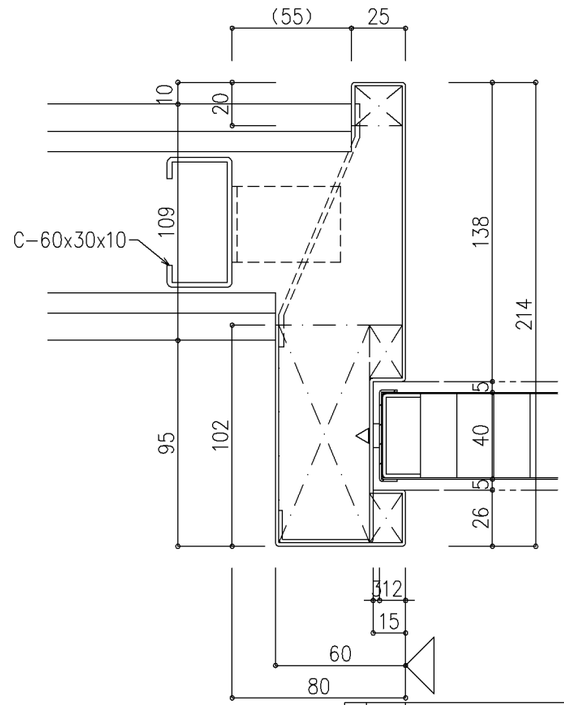

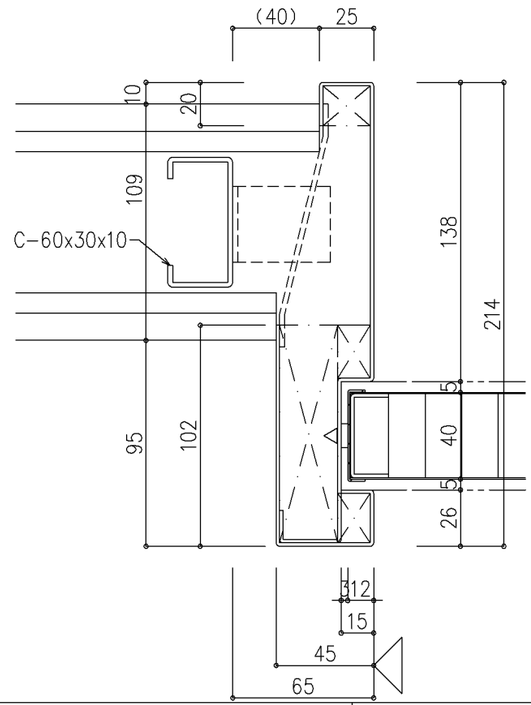

本図は右勝手を示します。左勝手は本図と勝手違いとなります。

尺度	1/2	三和シヤッター工業株式会社 www.sanwa-ss.co.jp	製品
			コメント