ファイル名
0900060002

開口部断面

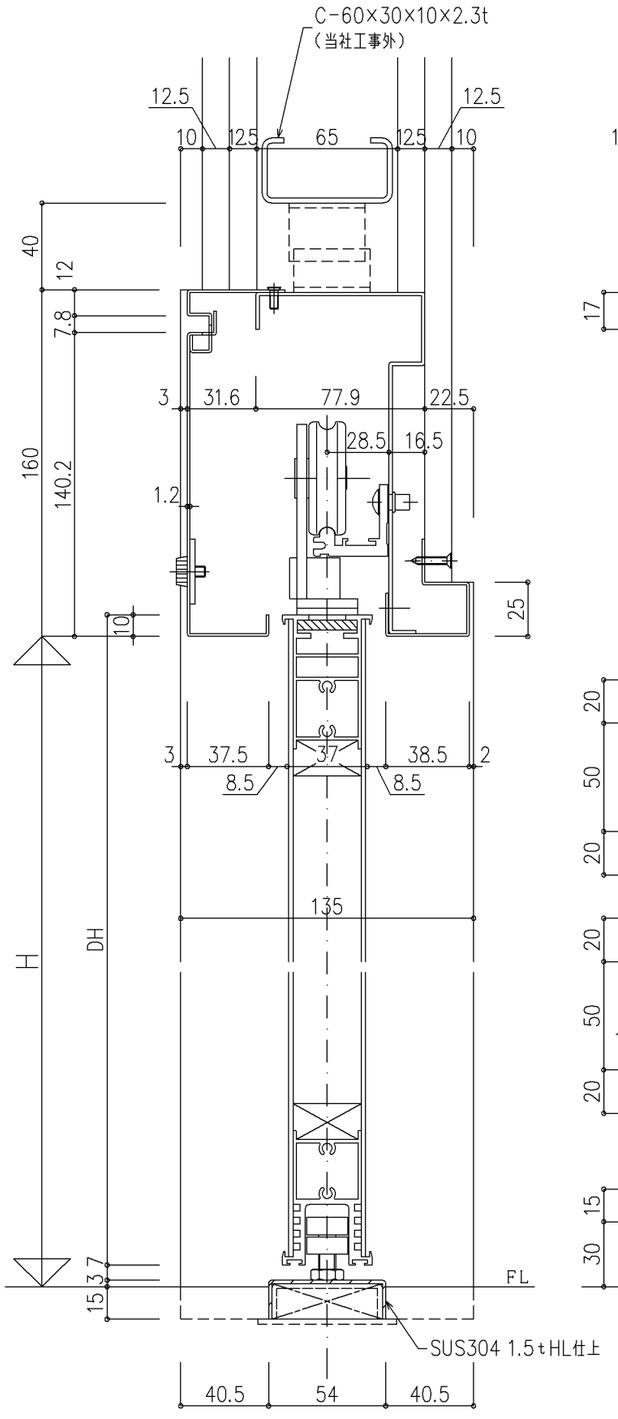

戸袋部断面

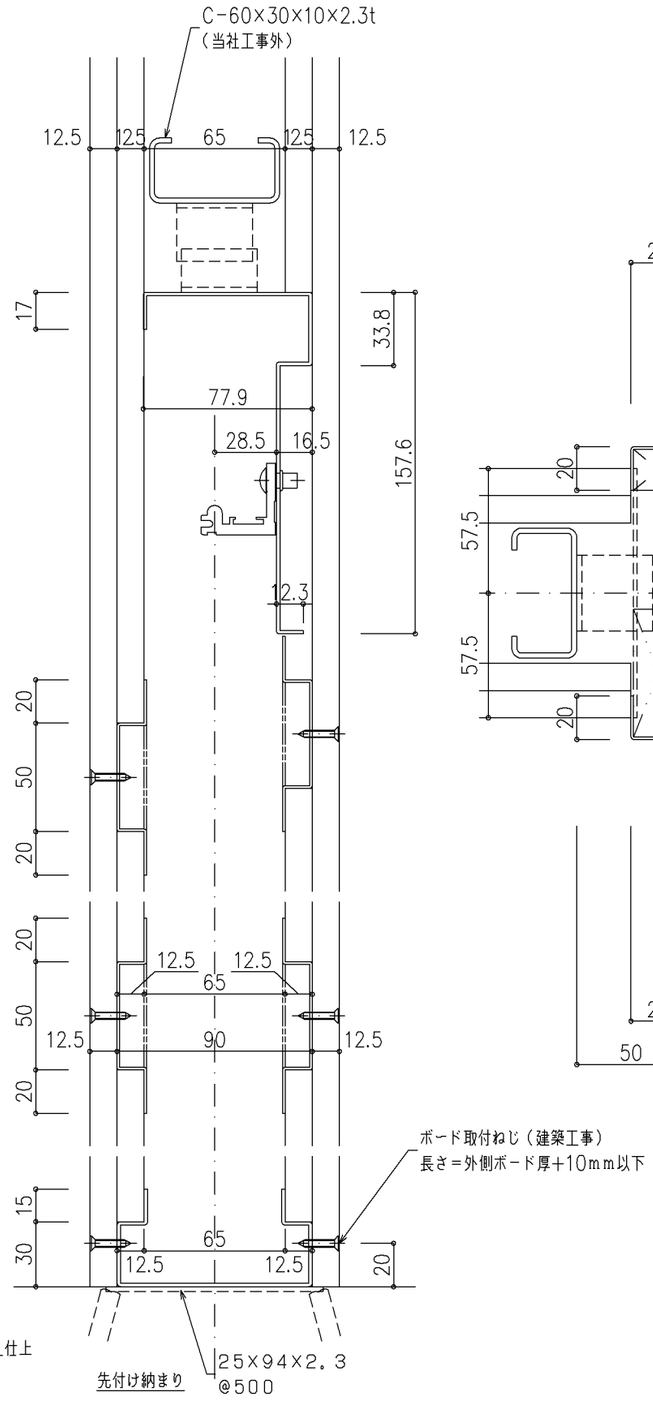

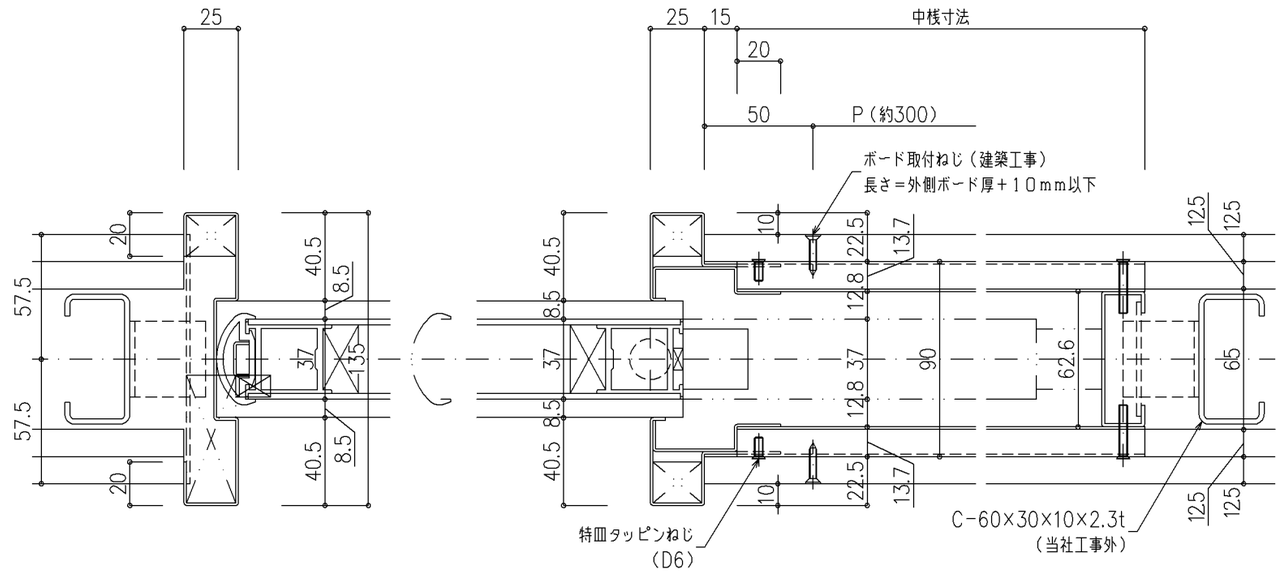

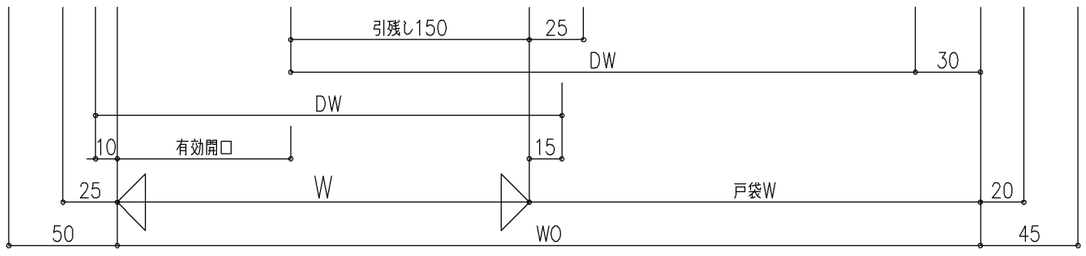

尺度	1/2	三和シヤッター工業株式会社 www.sanwa-ss.co.jp	製品　スムードLS3　リアド
			コメント戸袋ボード 片引き 沓摺り有り 詳細図