ファイル名
0900050002

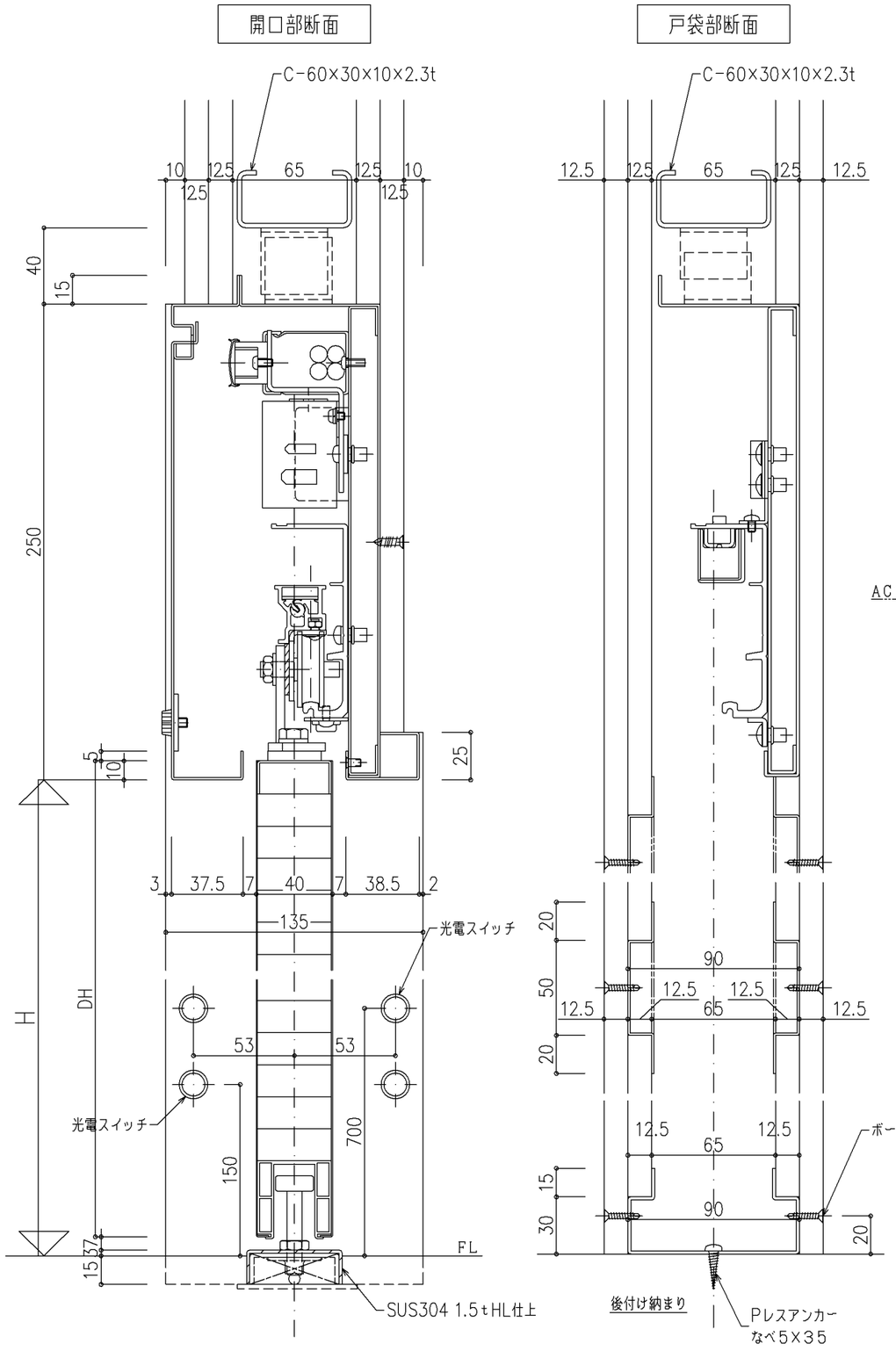

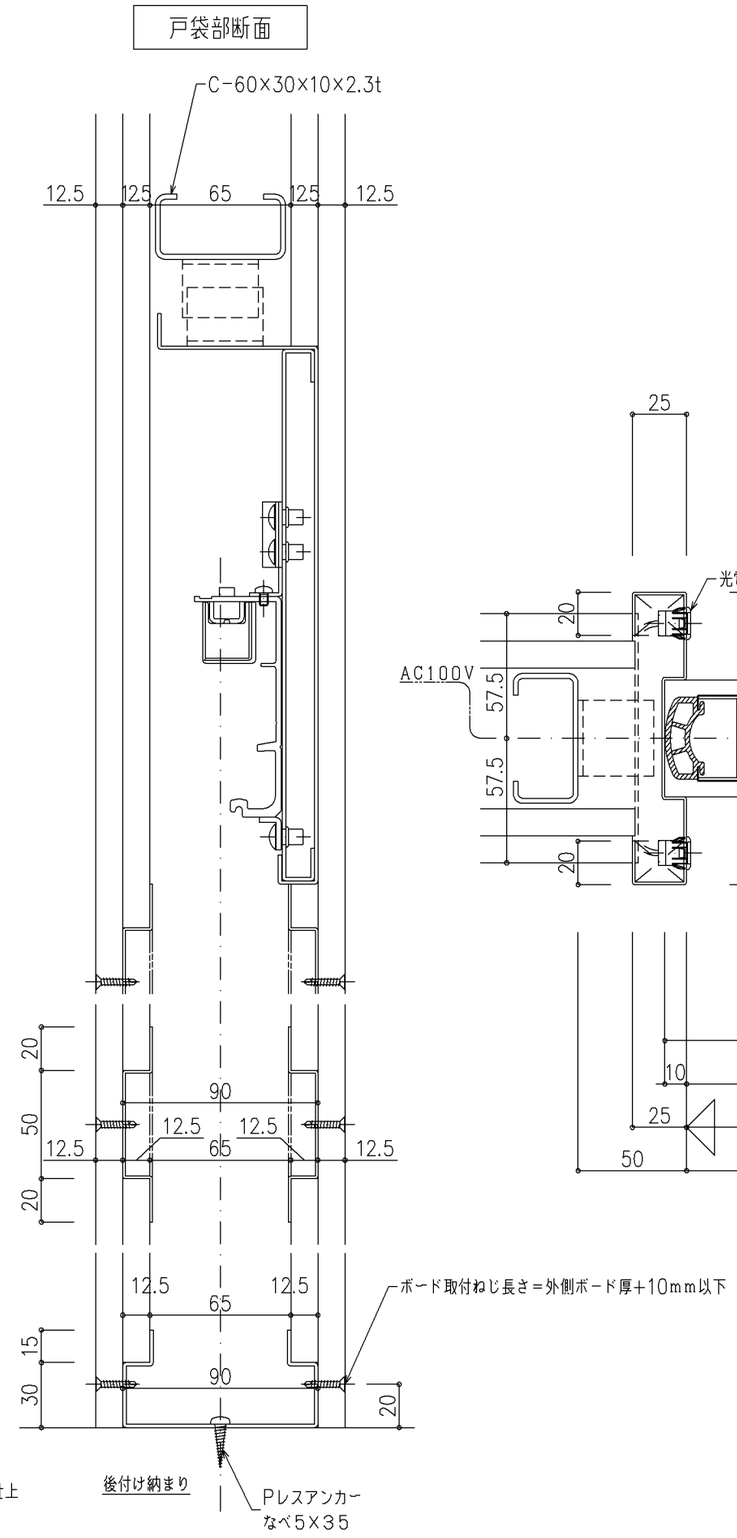

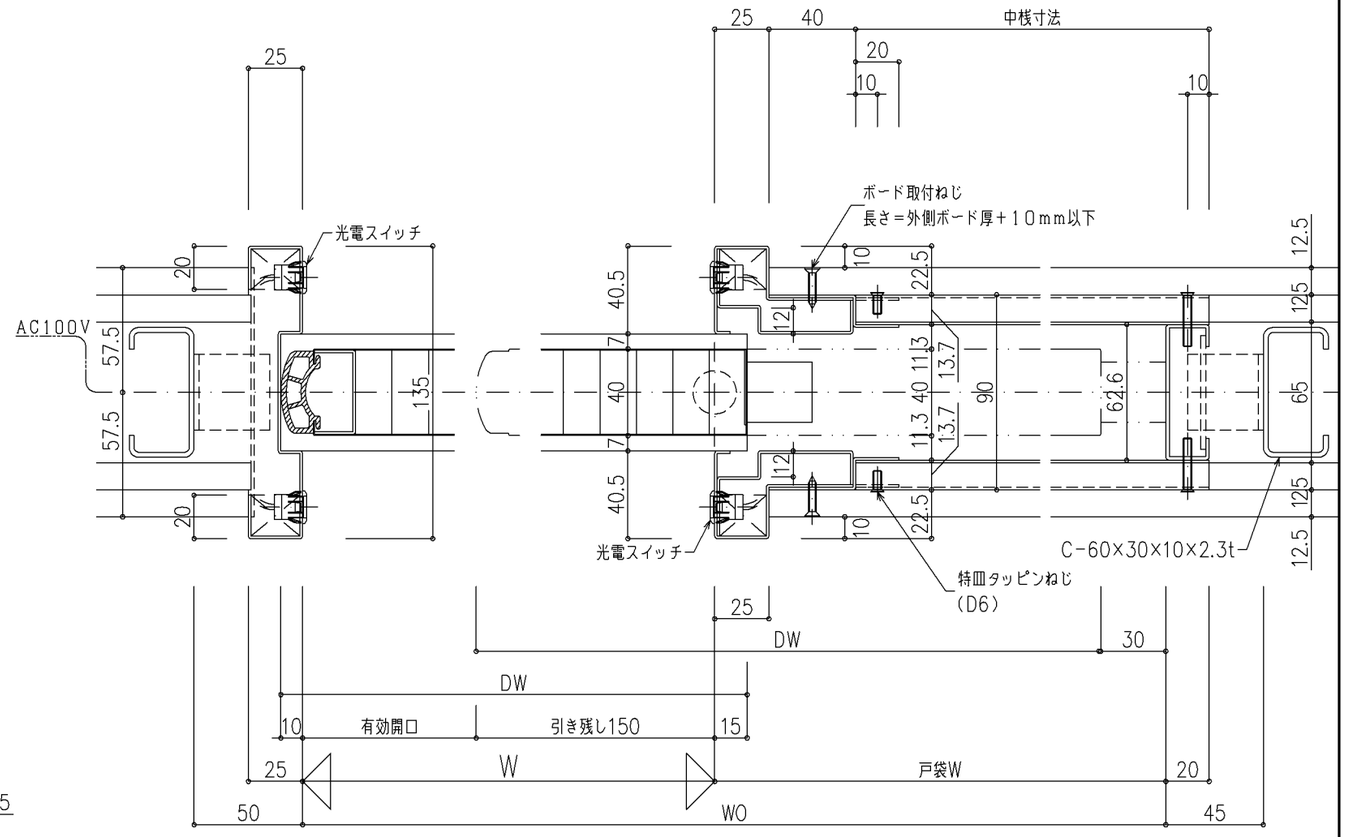

※ 本図は右勝手を示し、左勝手は本図と勝手違いとします。

※FL~150位置は車椅子用フットレストの高さに合せた設定です。
子供が通行する等の場合は、高さ位置の検討が必要になります。

尺度	1/2	三和シヤッター工業株式会社 www.sanwa-ss.co.jp	製品
			コメント