ファイル名
0900020007

開口部断面

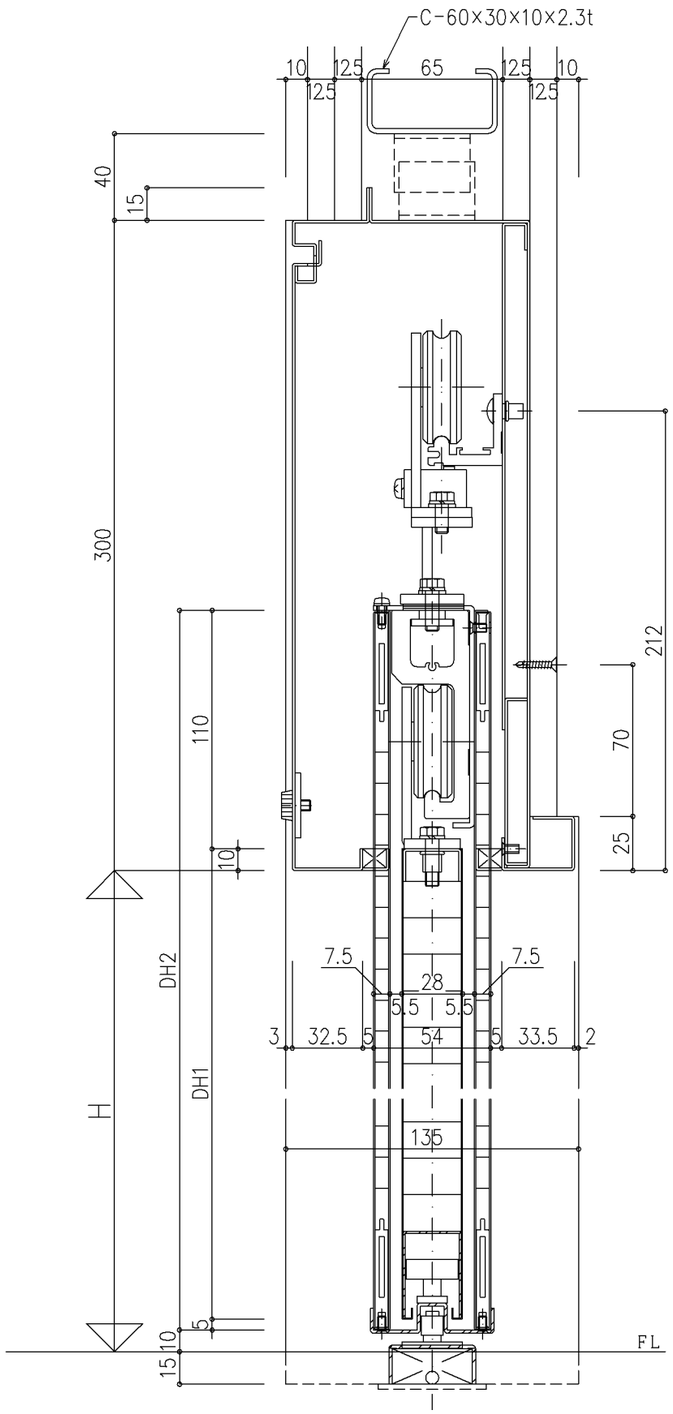

戸袋部断面

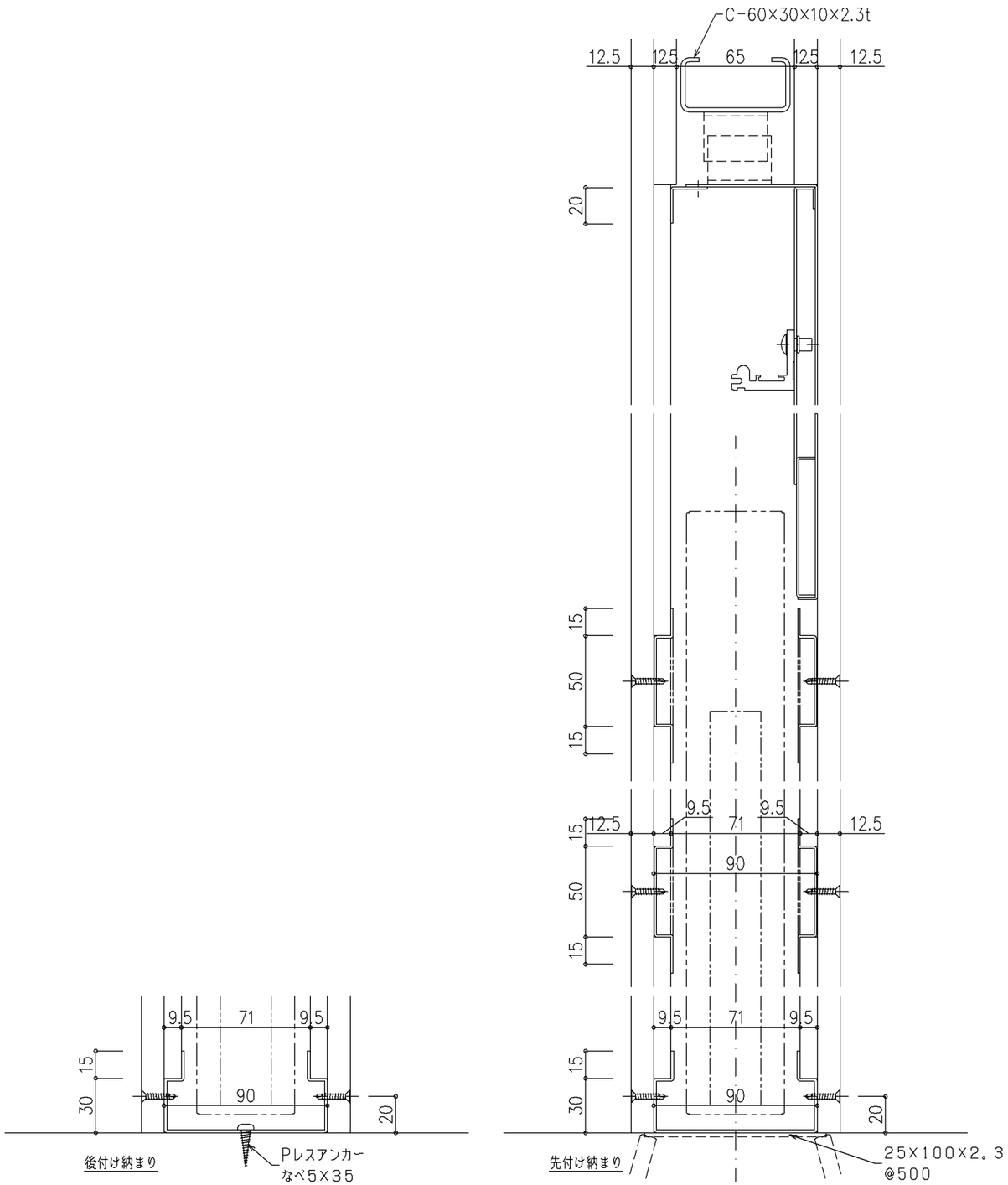

尺度	1/2	三和シヤッター工業株式会社 www.sanwa-ss.co.jp	製品
			コメント