ファイル名
0900020001

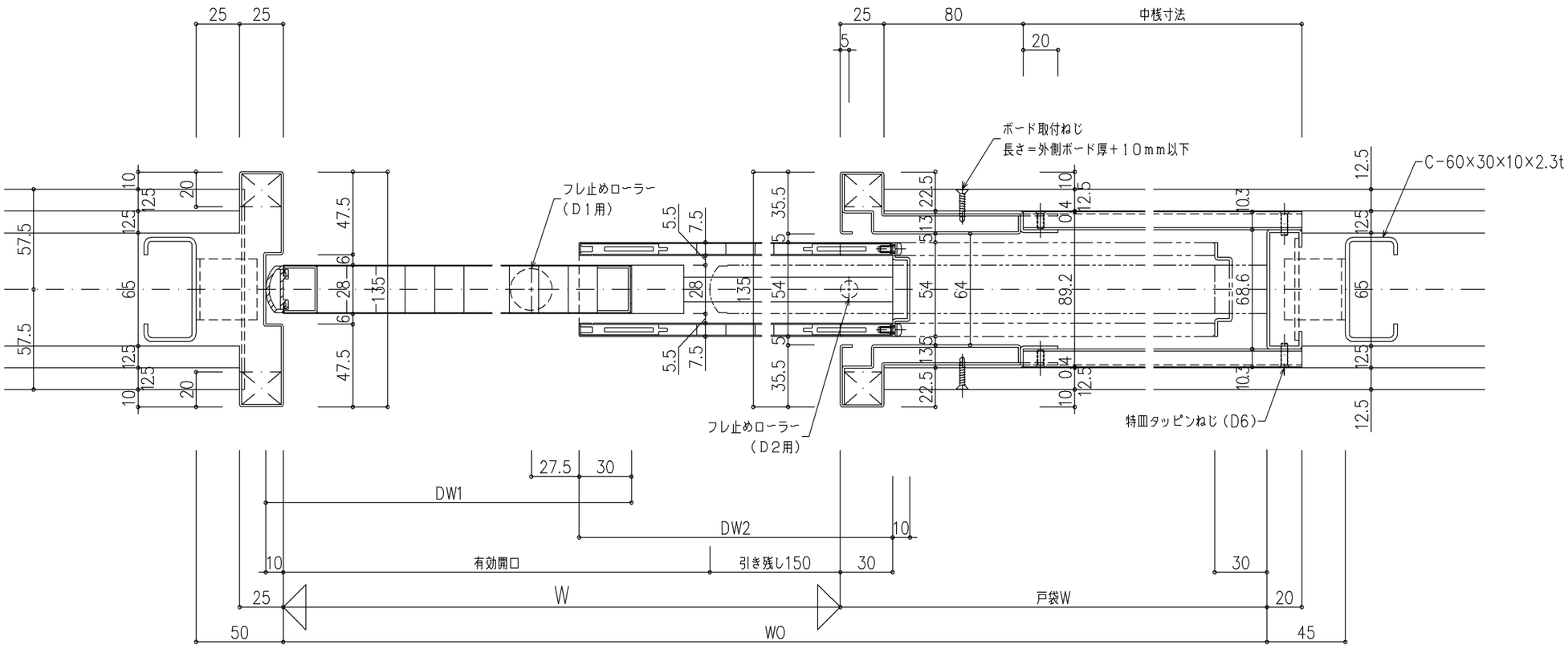

尺度	1/2	三和シヤッター工業株式会社 www.sanwa-ss.co.jp	製品　スムードLS3タイプ　二連引込　戸袋ボード
			コメント片引き　沓摺り無し　横断面図