ファイル名
0900010202

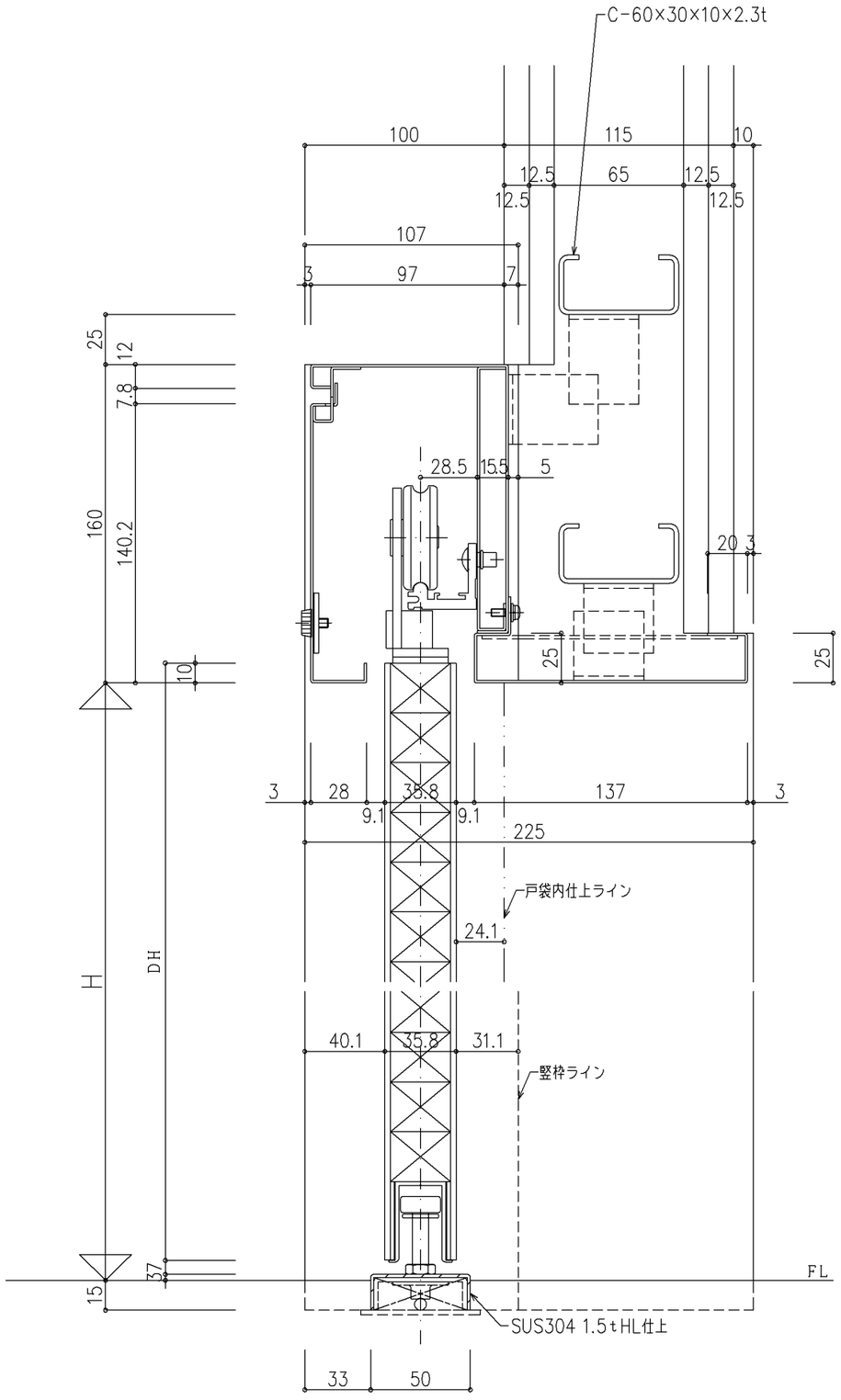

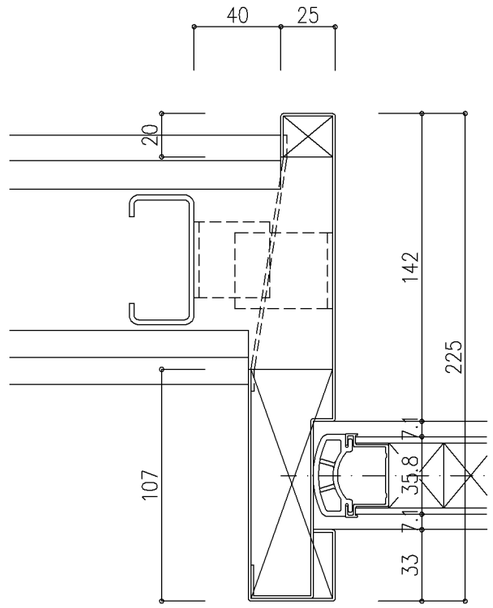

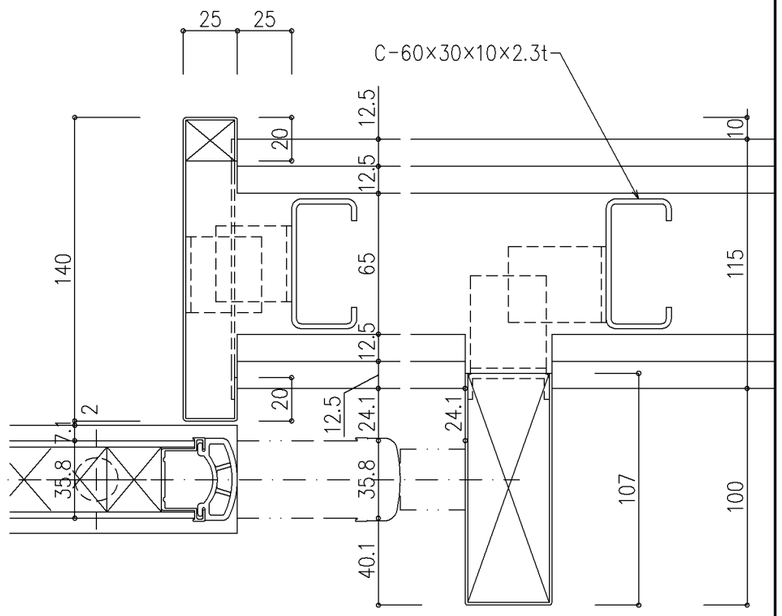

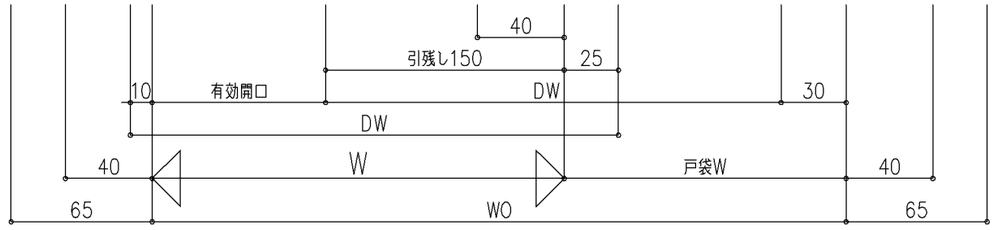

※ 本図は右勝手を示し、左勝手は本図と勝手違いとする

尺度 1/2	三和シヤッター工業株式会社 www.sanwa-ss.co.jp	製品	スムードLS3 木楽
		コメント	戸袋なし片引き（一般）詳細図