ファイル名
0900010104

開口部断面

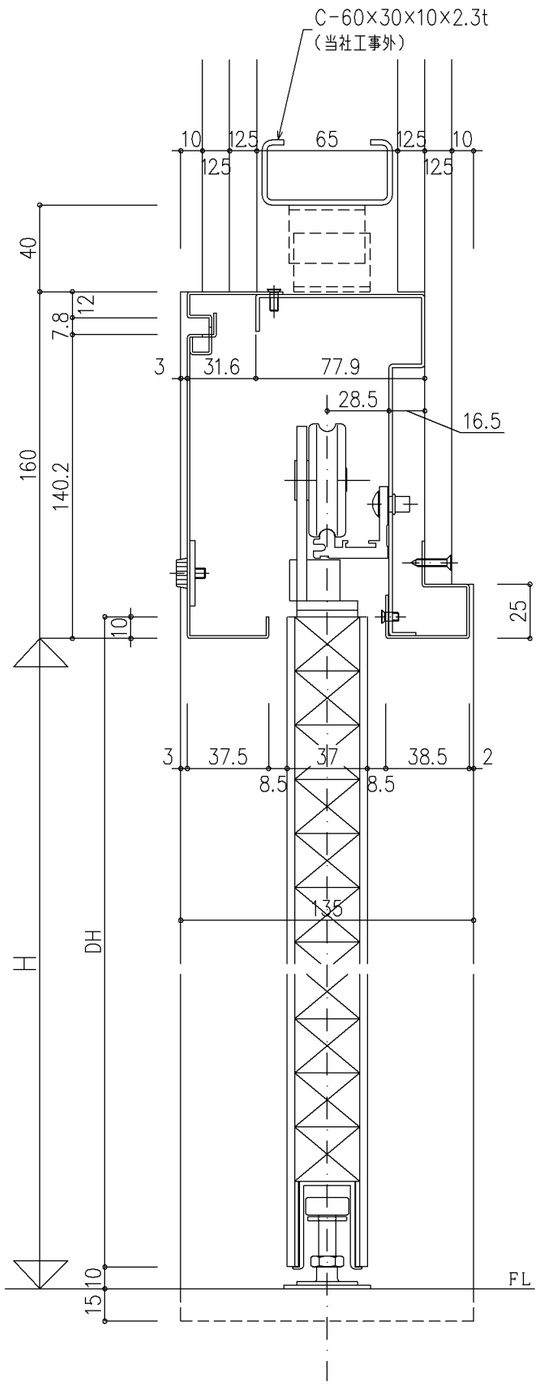

戸袋部断面

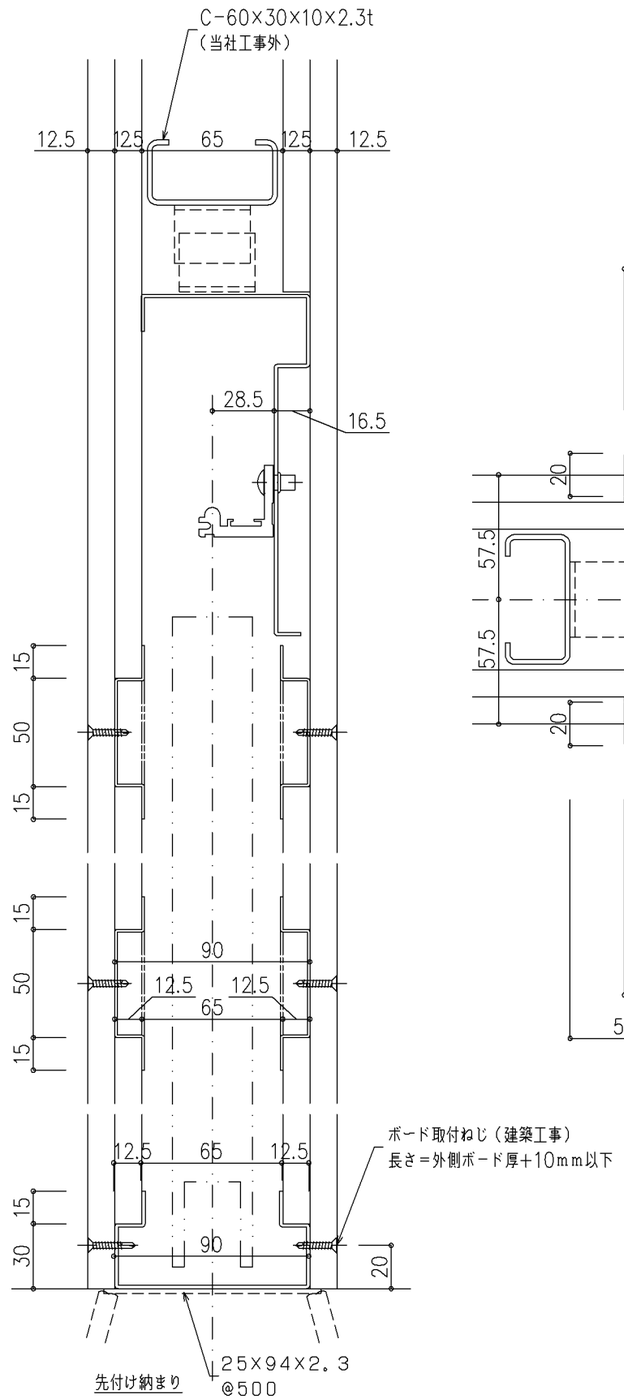

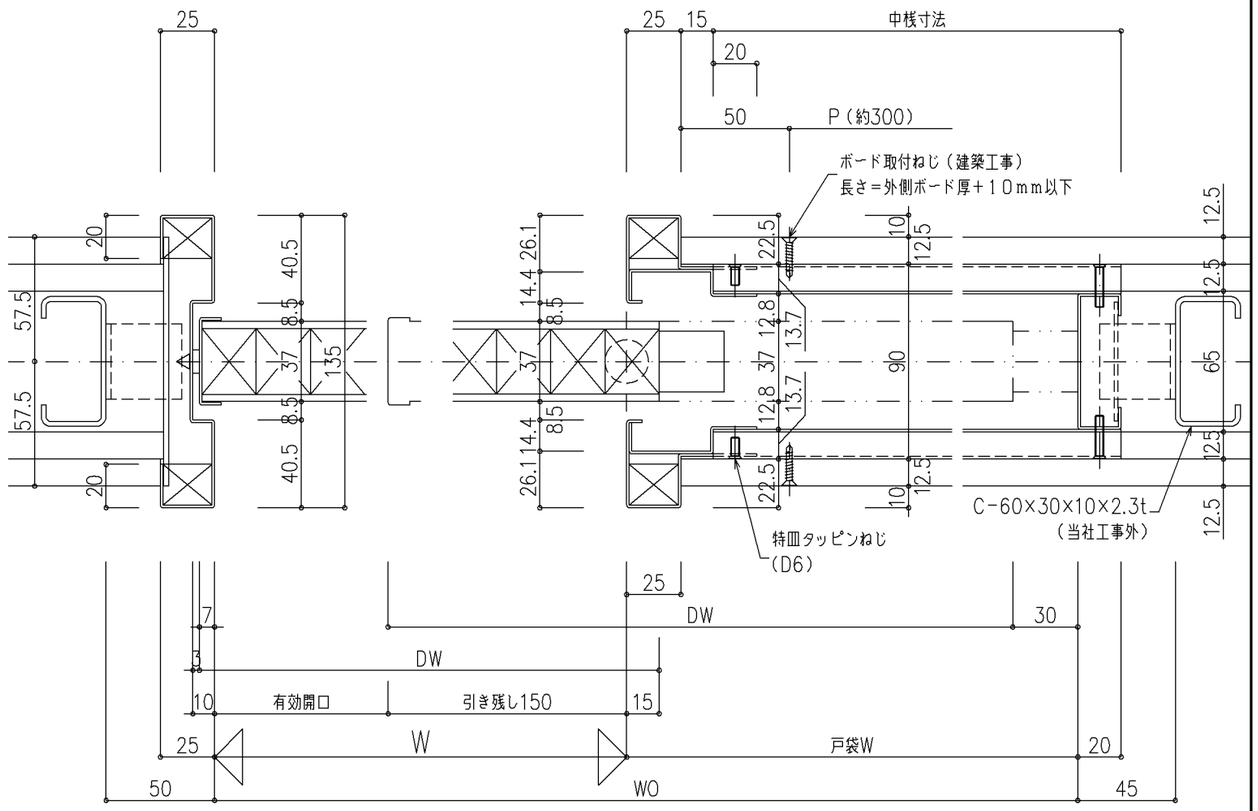

尺度 1/2	三和シヤッター工業株式会社 www.sanwa-ss.co.jp	製品	スムードLS3 木桀
		コメント	戸袋ボード片引き（不燃）詳細図