ファイル名
0900010101

開口部断面

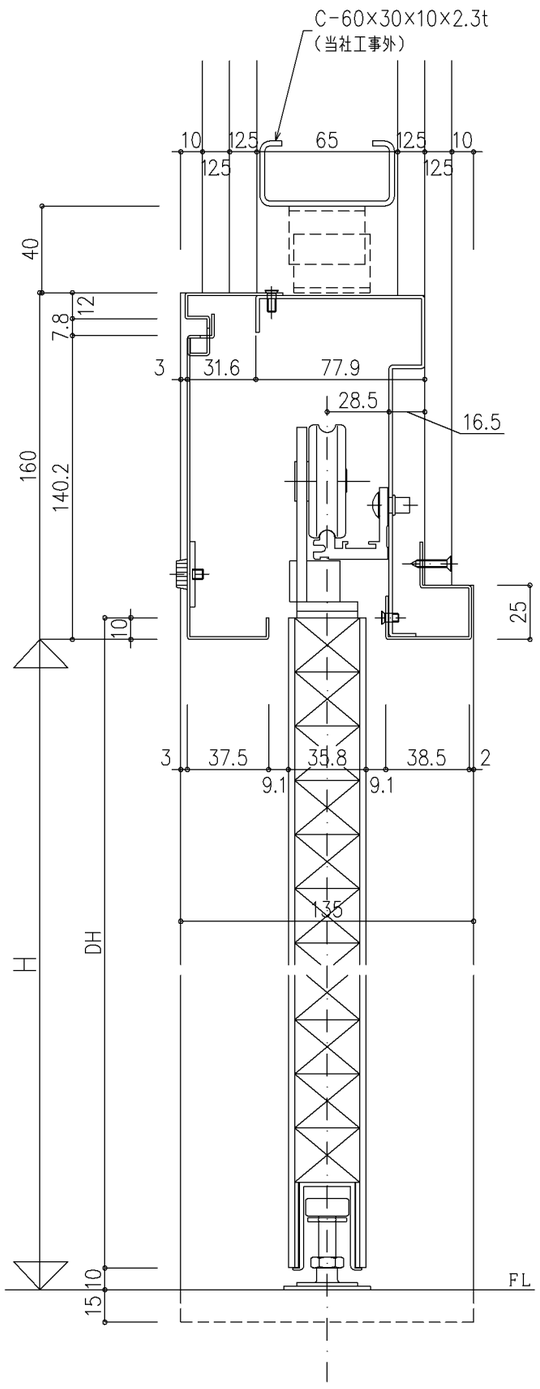

戸袋部断面

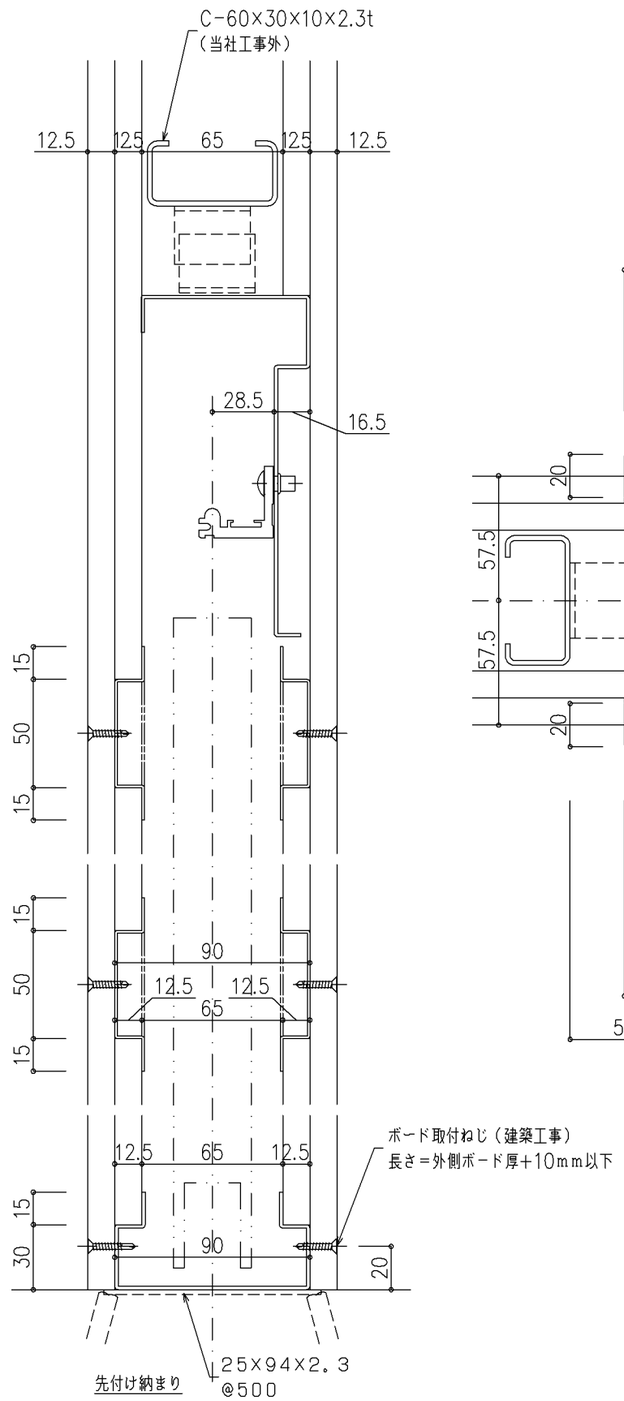

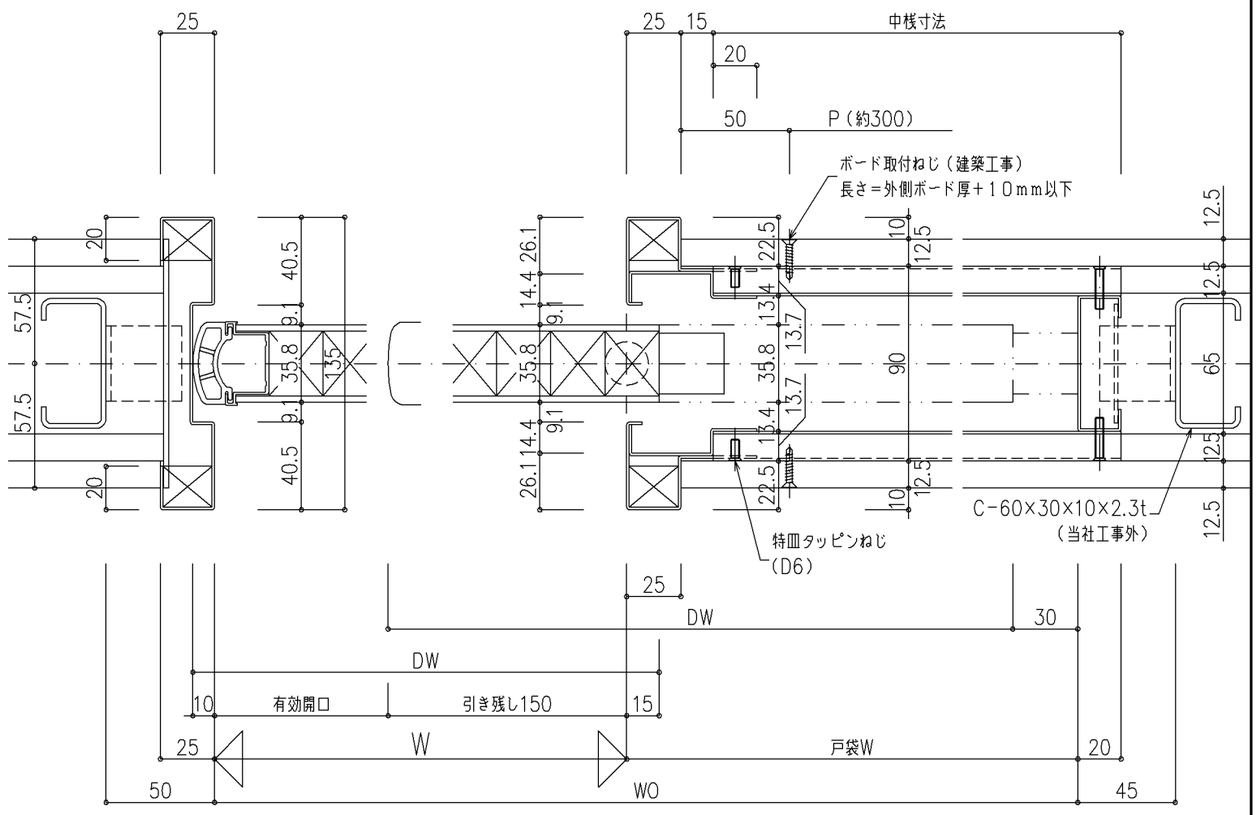

尺度	1/2	三和シヤッター工業株式会社 www.sanwa-ss.co.jp	製品	スムードLS3 木桀
			コメント	戸袋ボード片引き（一般）詳細図