ファイル名
0900000404

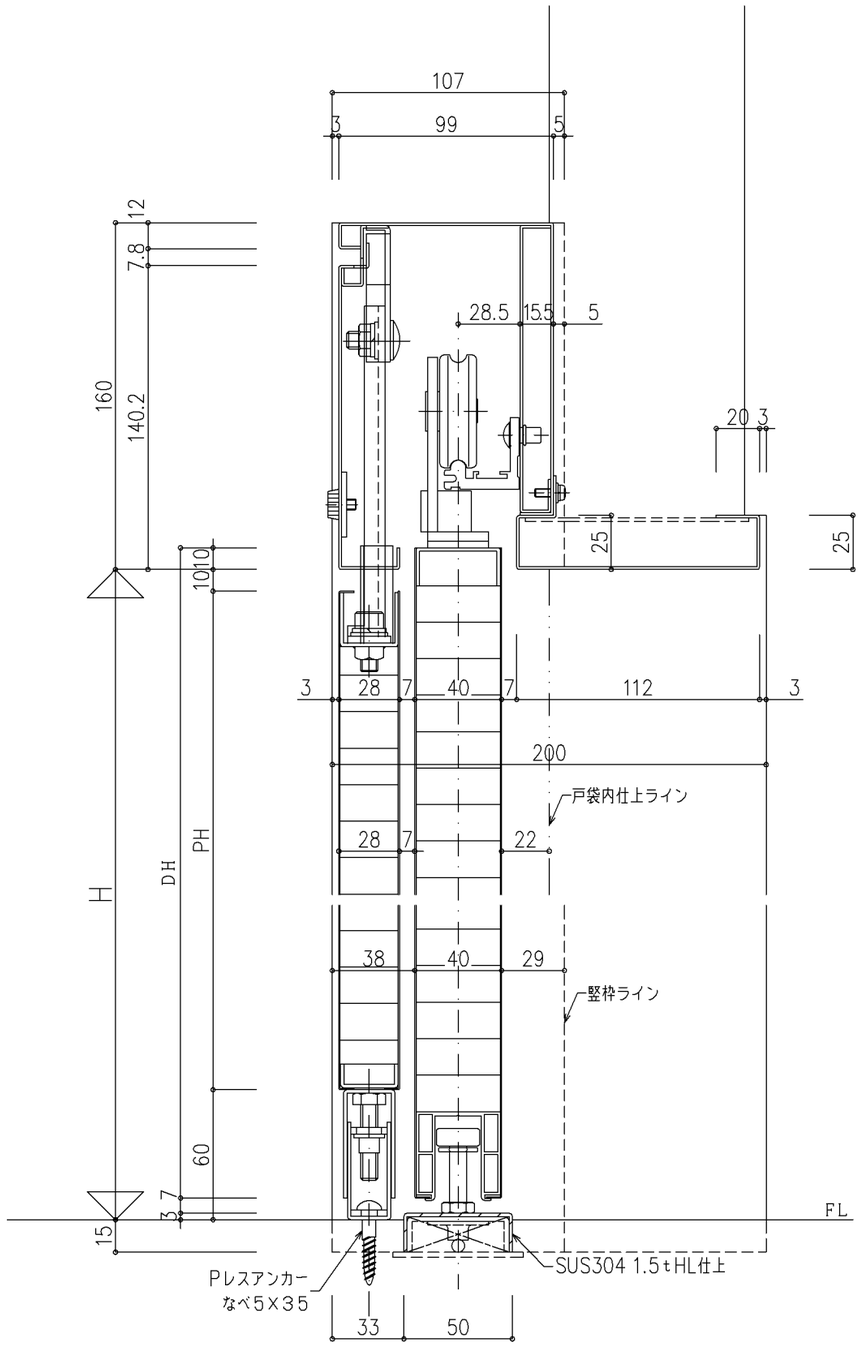

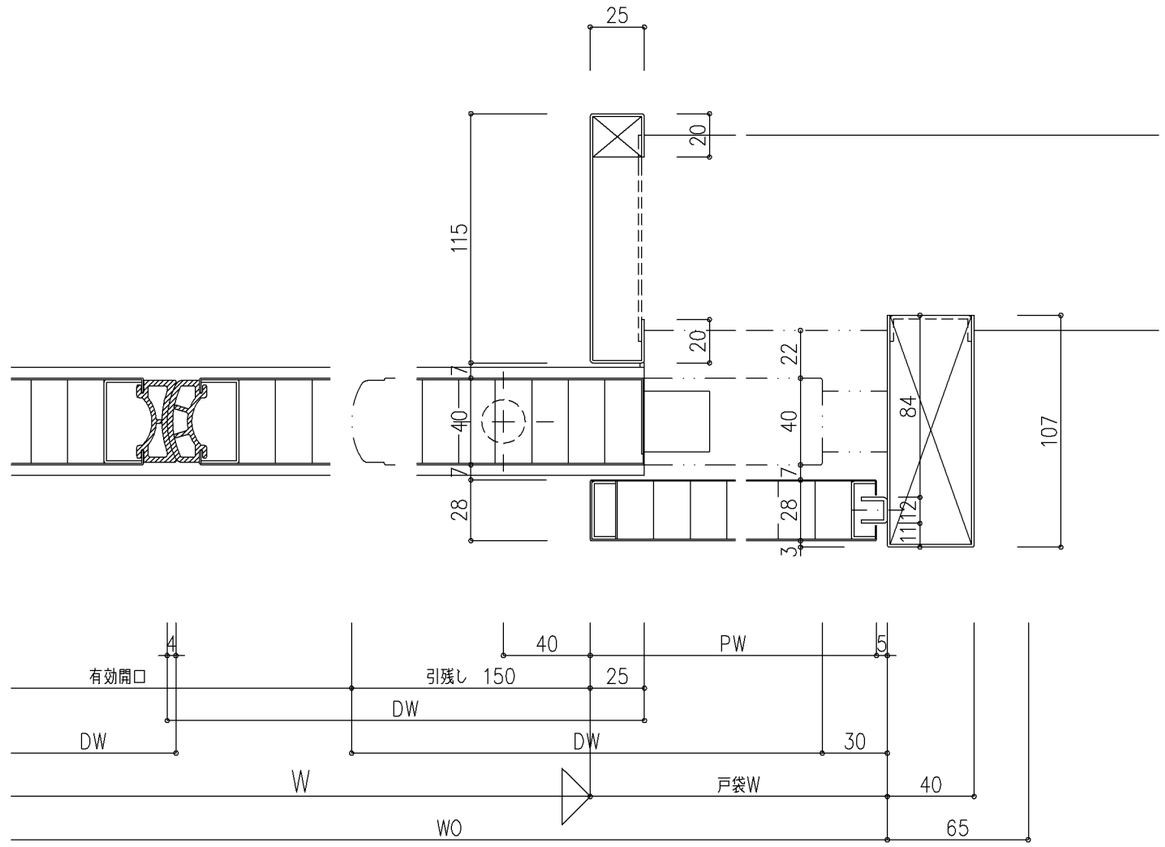

※ 本図は右勝手を示し、左勝手は本図と勝手違いとする

尺度 1/2	三和シヤッター工業株式会社 www.sanwa-ss.co.jp	製品	スムード LS3
		コメント	片面戸袋三方枠引分け詳細図