ファイル名
0900000001

開口部断面

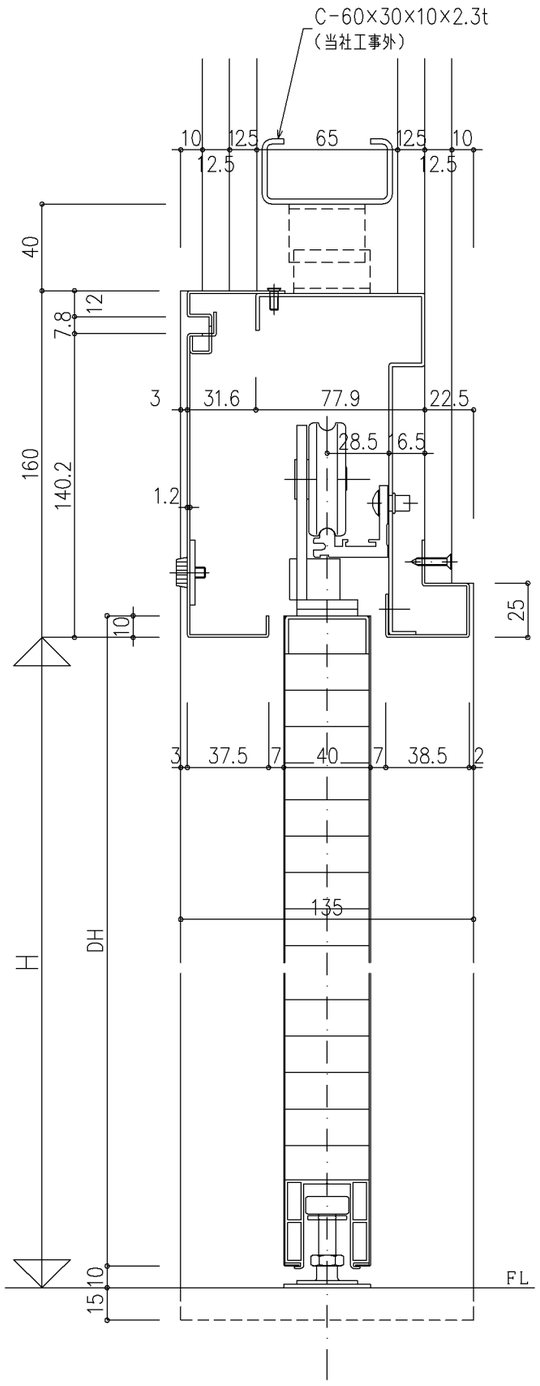

戸袋部断面

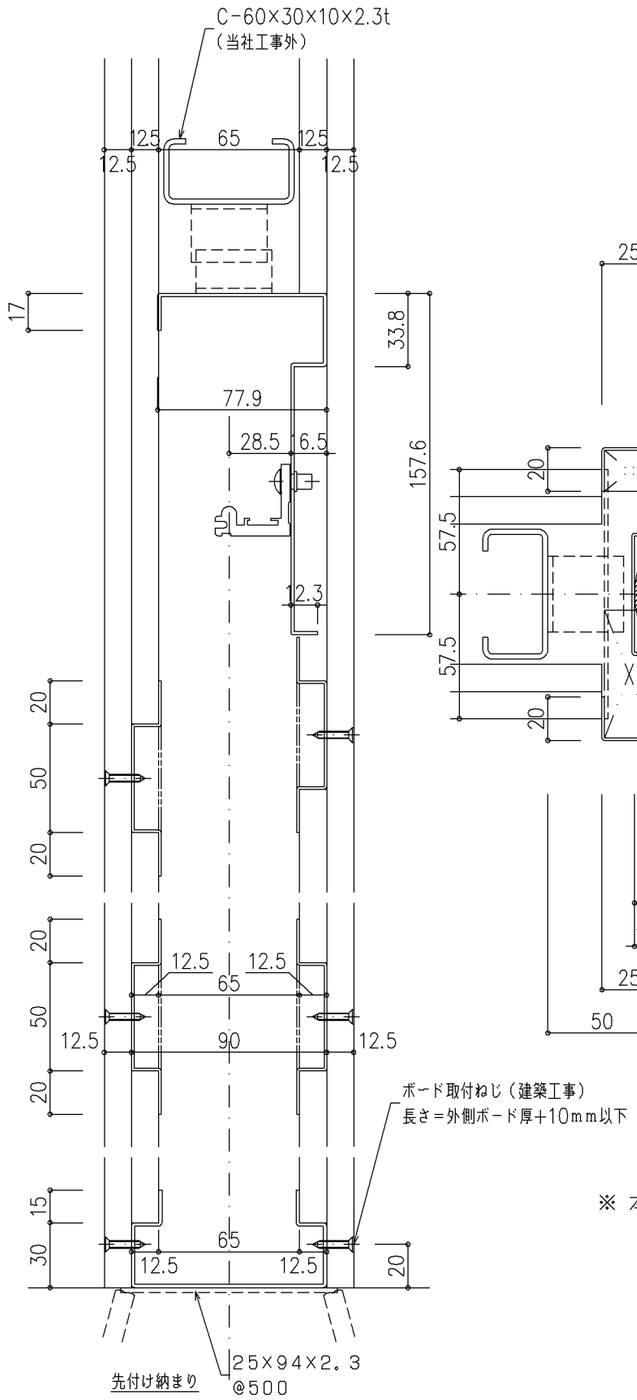

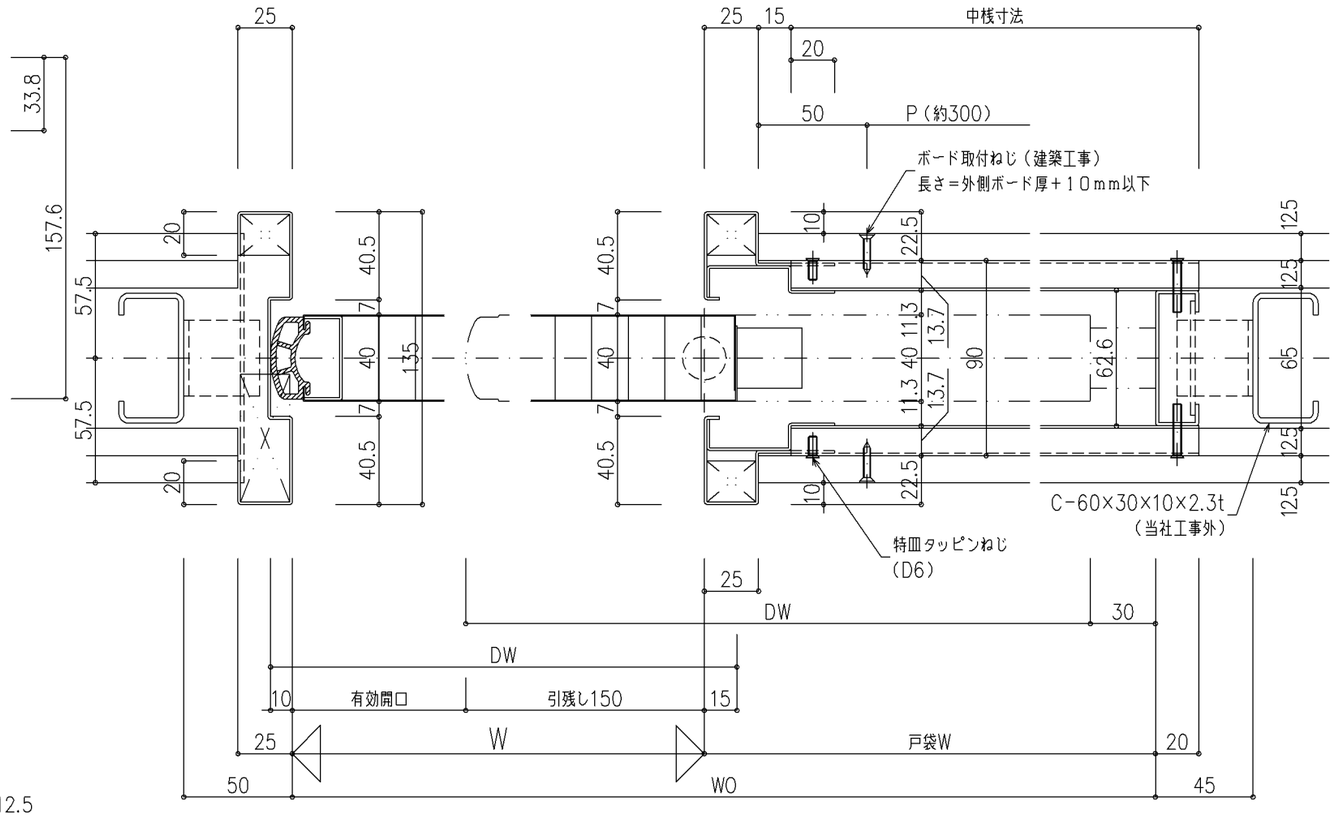

※ 本図は左勝手を示します。右勝手は本図と勝手違いとなります。

尺度 1/2	三和シヤッター工業株式会社 www.sanwa-ss.co.jp	製品	スムード LS3
		コメント	戸袋ボード片引き詳細図