ファイル名
0805030007

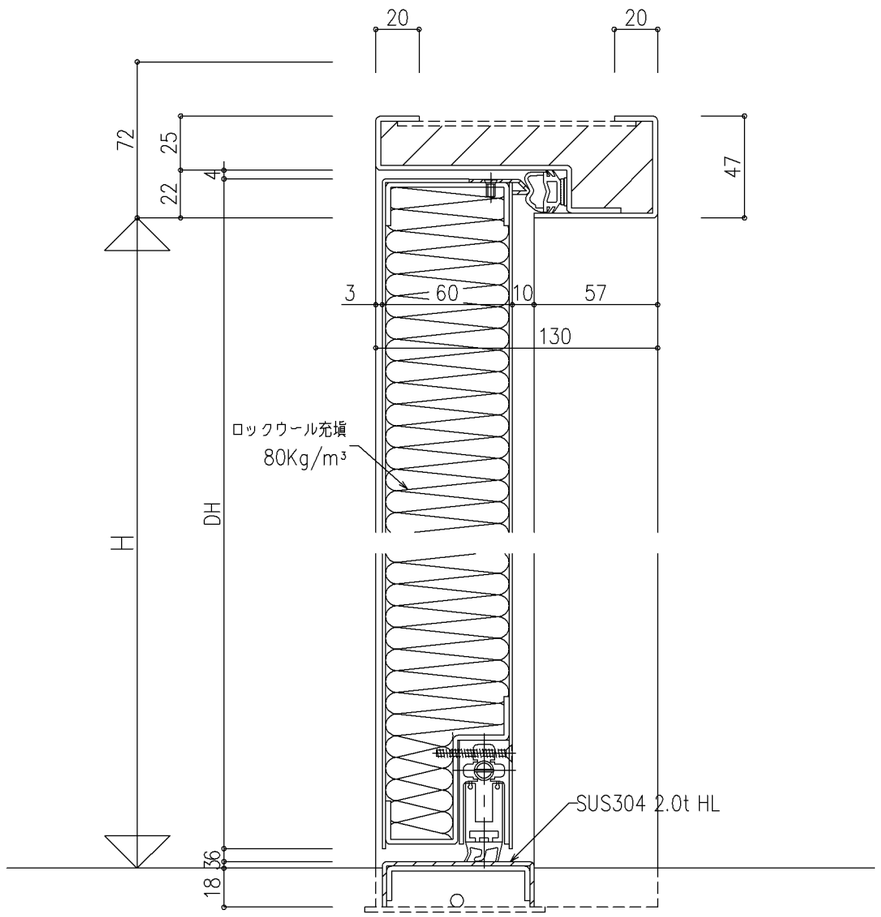


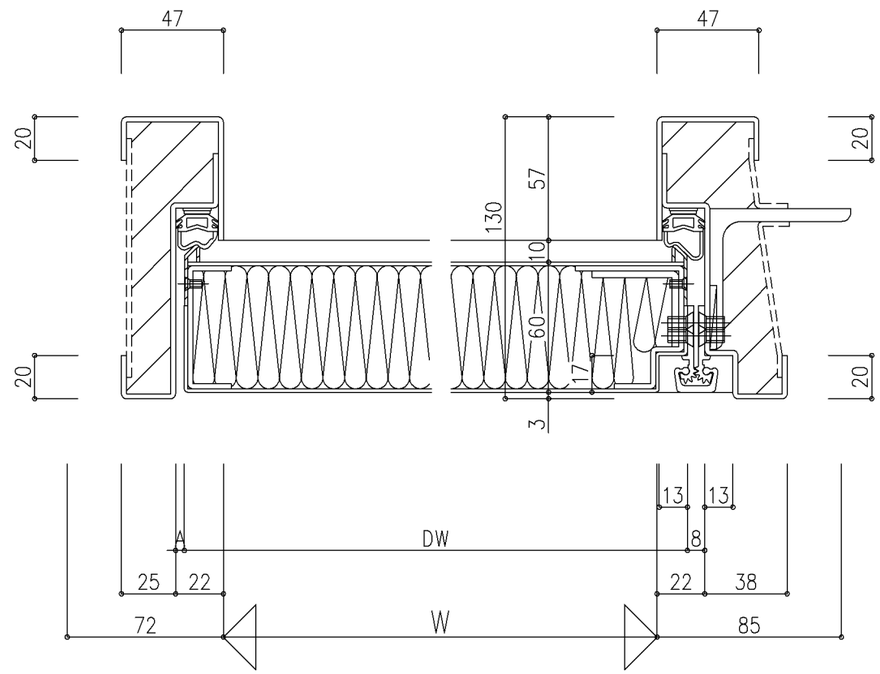


戸先チリ寸法

| W条件 | A寸法（mm） |
|---|---|
| 1300≦W≦2000 | 4 |
| 750≦W<1300 | 5 |

| | | | |
|---|---|---|---|
| 尺度 | 1/2 | 三和シヤッター工業株式会社 www.sanwa-ss.co.jp | 製品　防音劇場 大道具搬入口用 O−30小道具 |
| | | | コメント O−30 連続丁番　詳細図 片開き |