ファイル名
0805020002

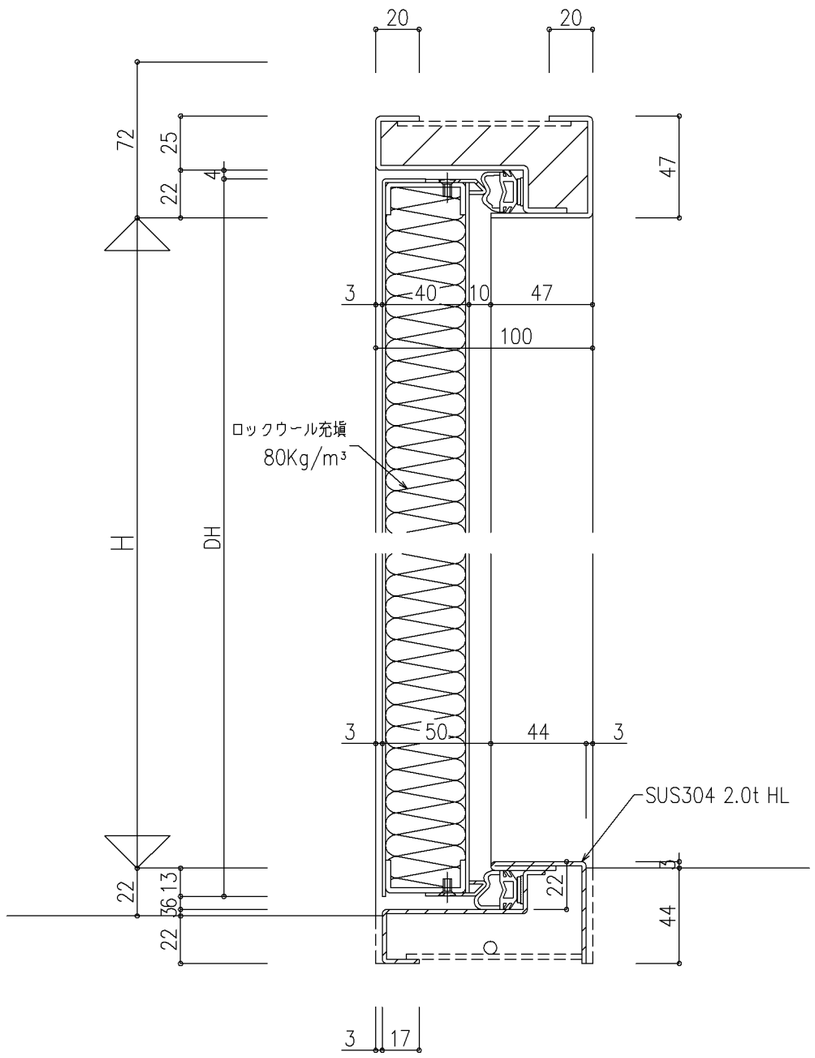

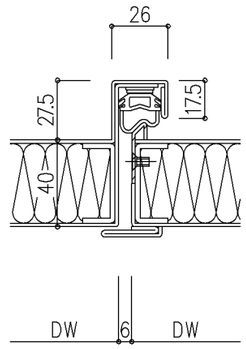

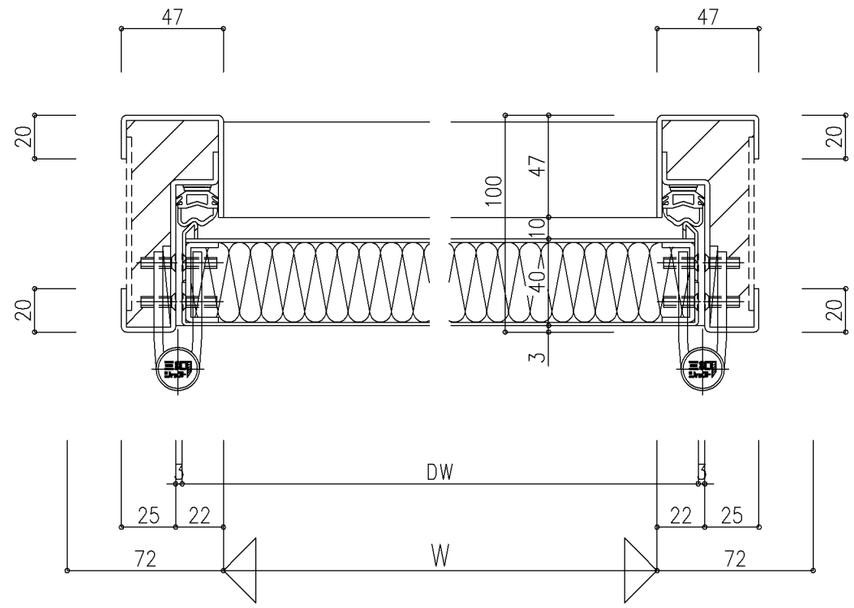

尺度 1/2	三和シヤッター工業株式会社 www.sanwa-ss.co.jp	製品 防音劇場 機械室用 M−30小機械	
		コメント M−30 丁番 詳細図 親子・両開き	