ファイル名
0802021404

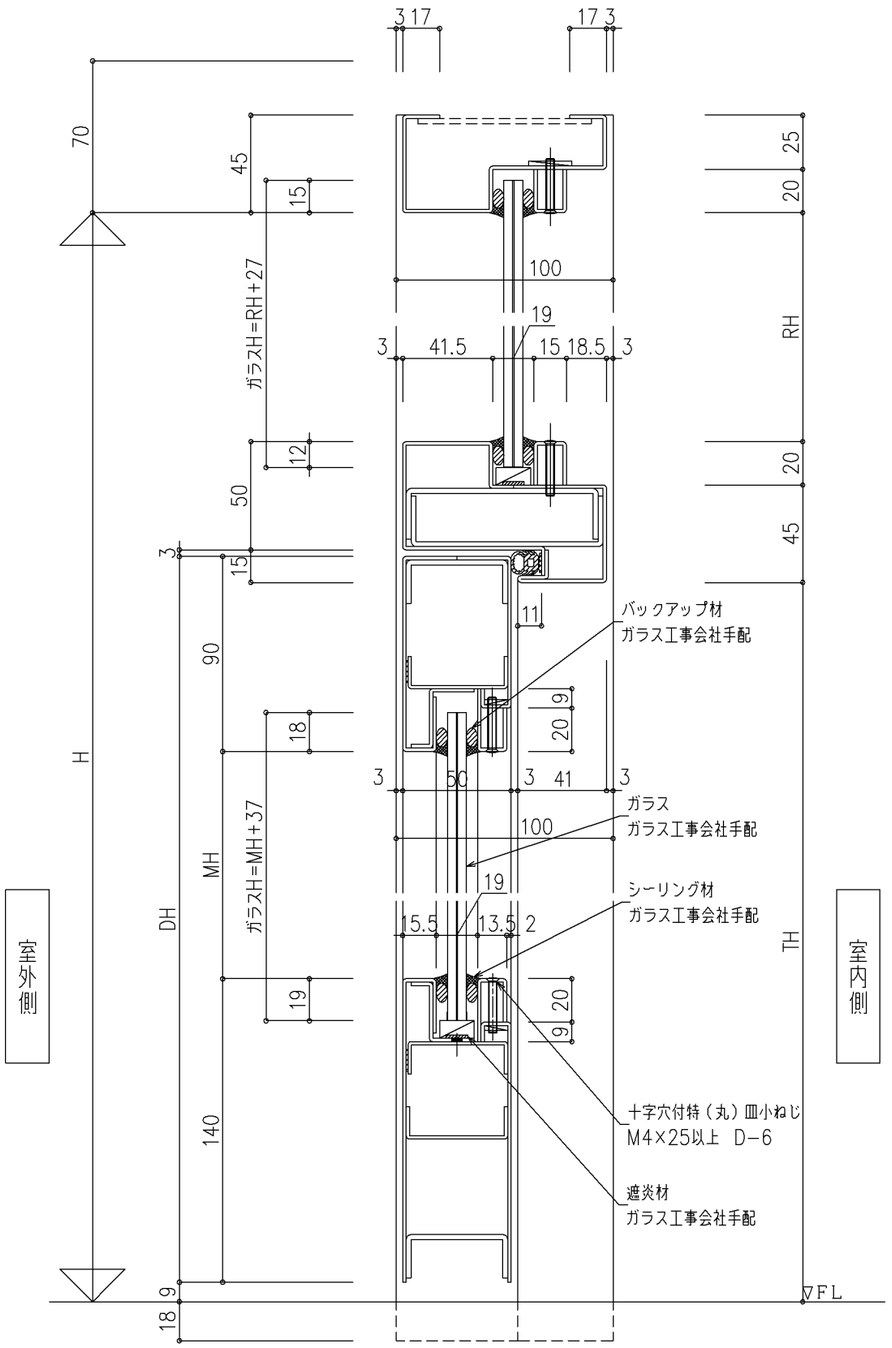

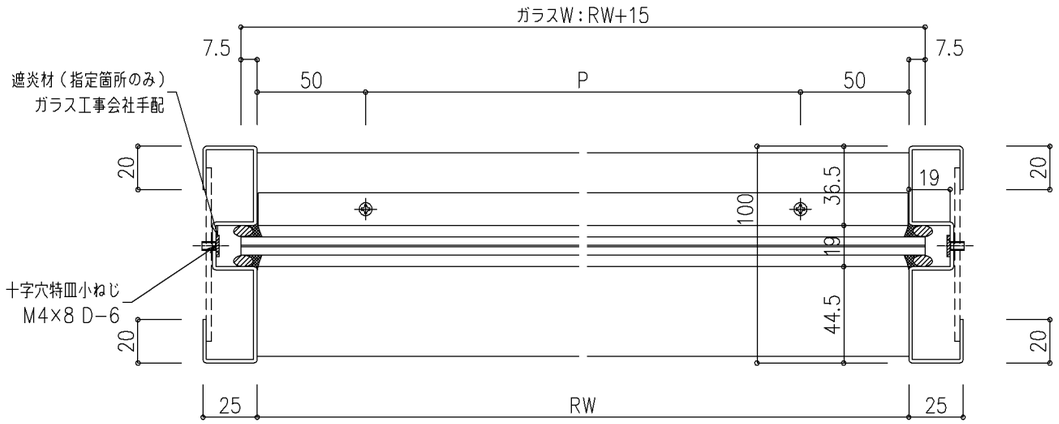

室内側

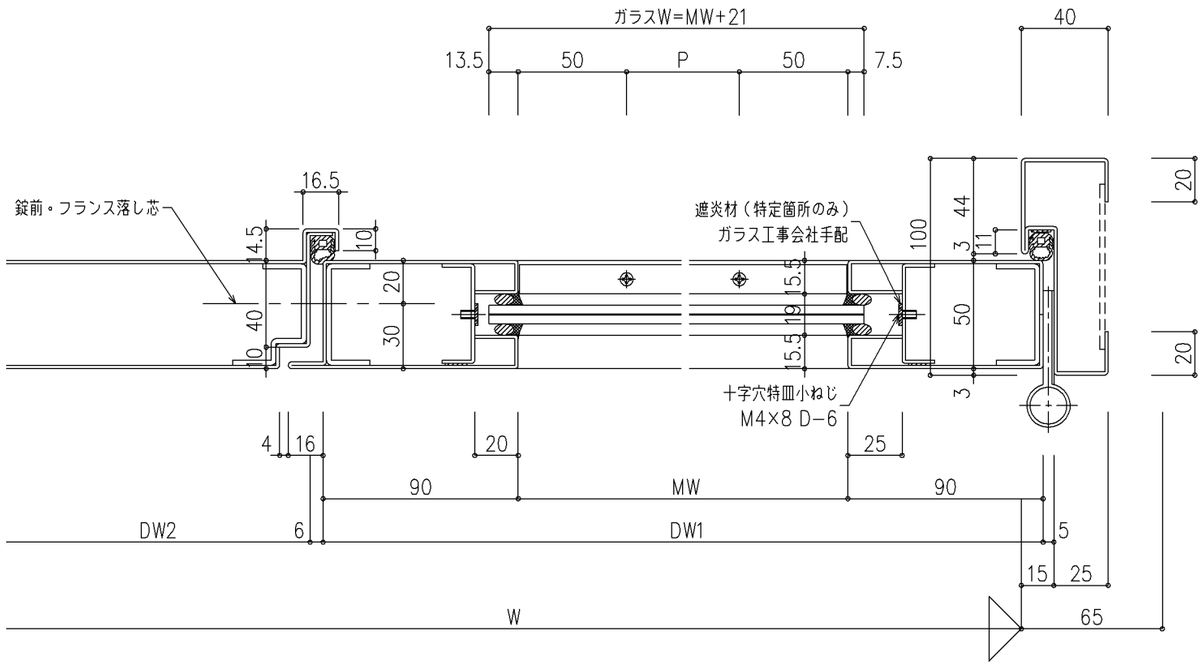

室外側

注1. 本図は右吊元(R)を示し、左吊元(L)は本図勝手違いとする。
注2. 吊金物はシブタニ製DH−608Sを示す。
注3. ガラス溝内の溶接痕は、サンダーにて仕上げのこと。
注4. くつずりを含む四方枠とも、モルタル充てん／充てん無しのいずれも可能。
注5. 外部見えがかり面や人の触れる恐れのある箇所はバリ、カエリ等が無きこと。
注6. 窓は、親子扉どちらでも可。

尺度 1/2	三和シヤッター工業株式会社 www.sanwa-ss.co.jp	製品 ファイヤードS スチール仕様	
		コメント 欄間付き親子・両開き（片側窓無し）丁番 SAT−V枠 詳細図	