ファイル名
0802020003

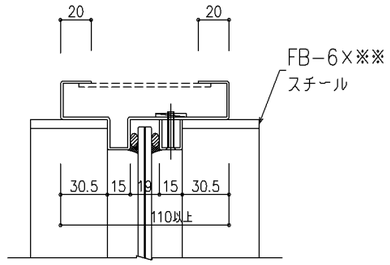

<FB枠>

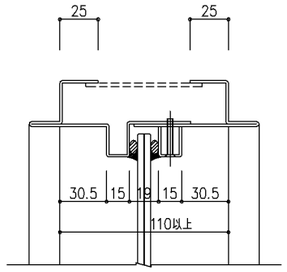

<つぶし枠>

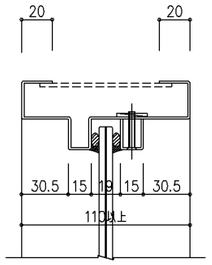

<上枠同面>

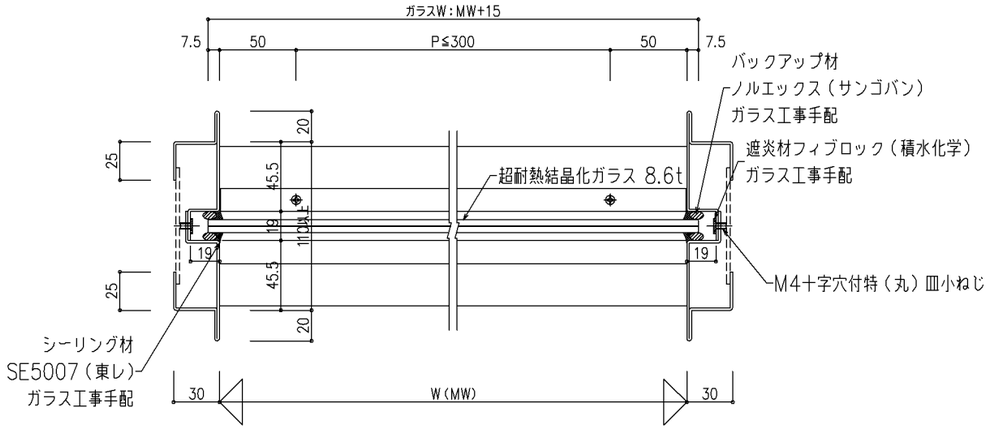

室内側

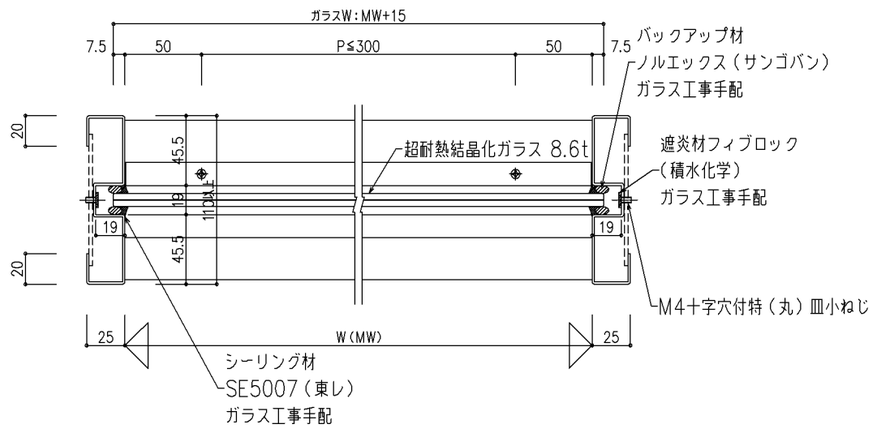

室外側

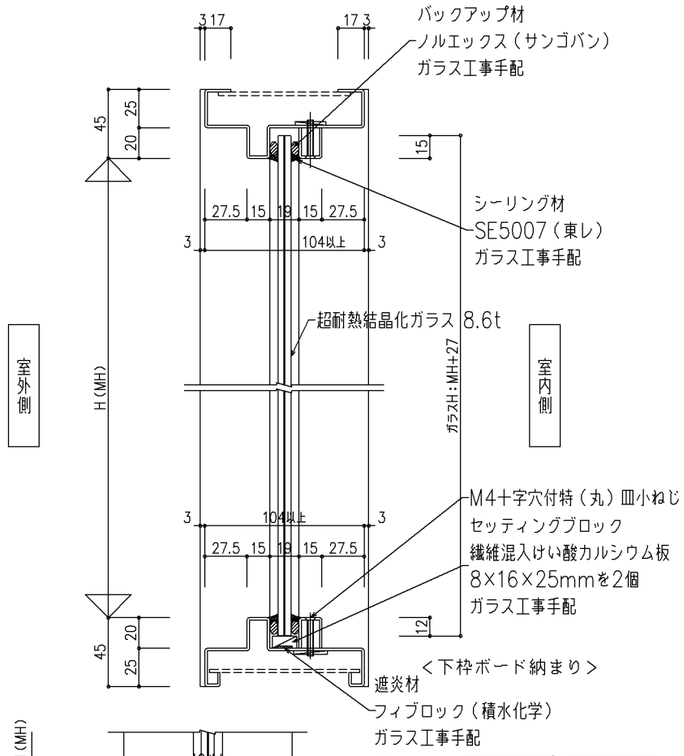

<下枠ボード納まり>

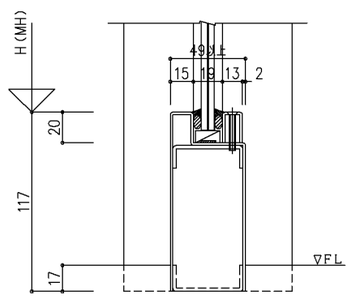

<幅木納まり>

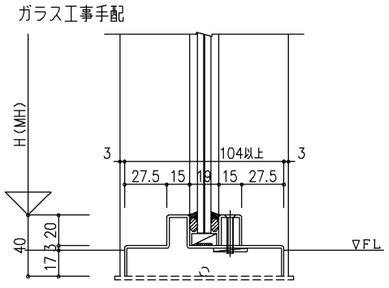

<床埋め込み納まり>

尺度	1/2	三和シヤッター工業株式会社 www.sanwa-ss.co.jp	製品　ファイヤードS　スチール仕様
			コメント 横窓　詳細図