ファイル名
0801040502

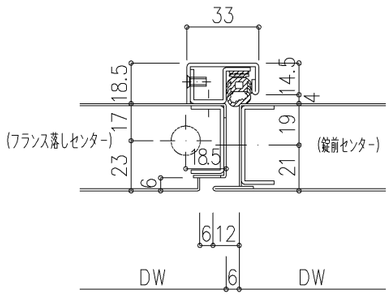

SAT枠 目板一体(R)

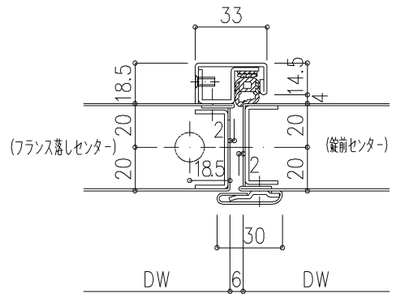

SAT枠 目板付(R)

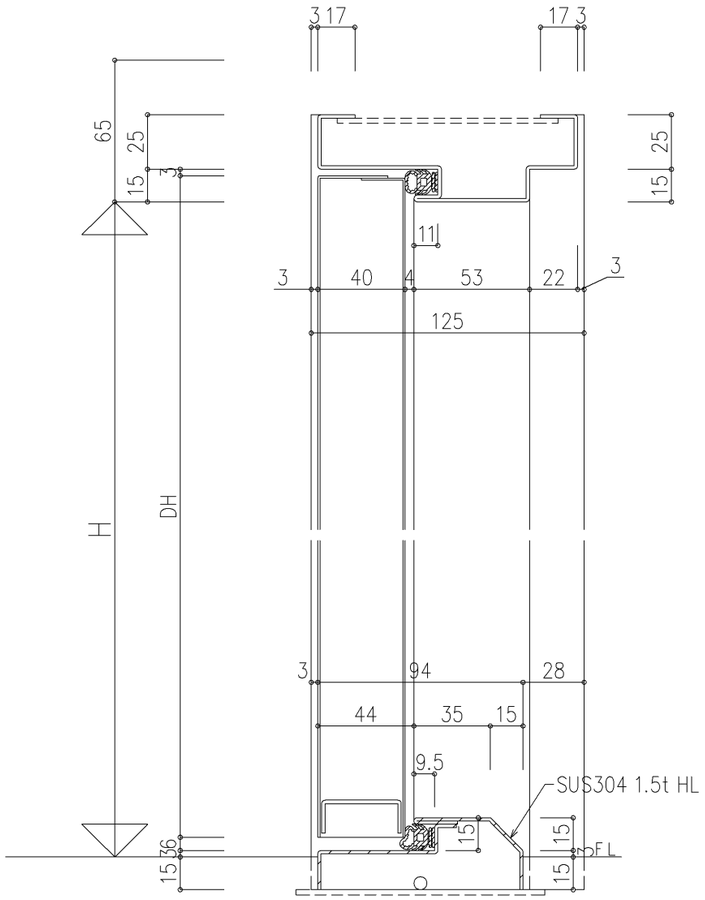

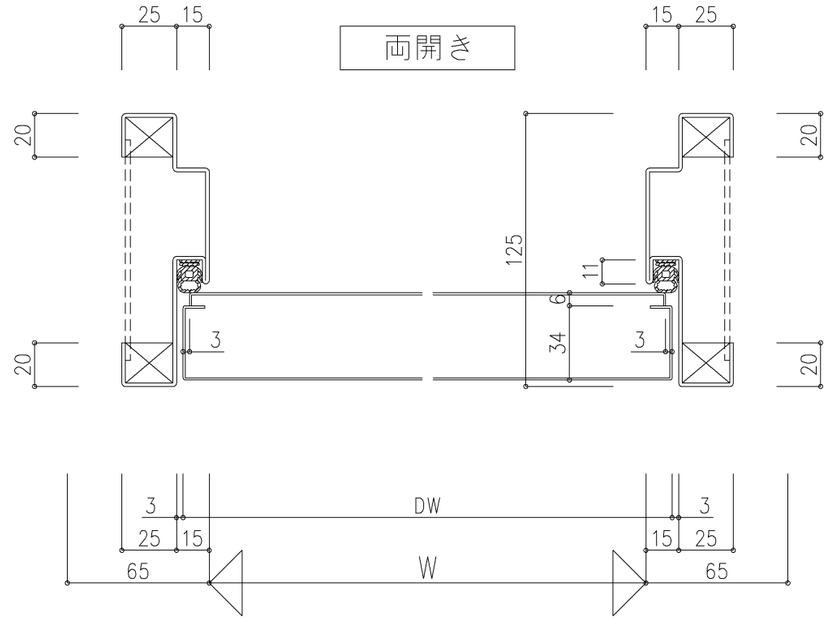

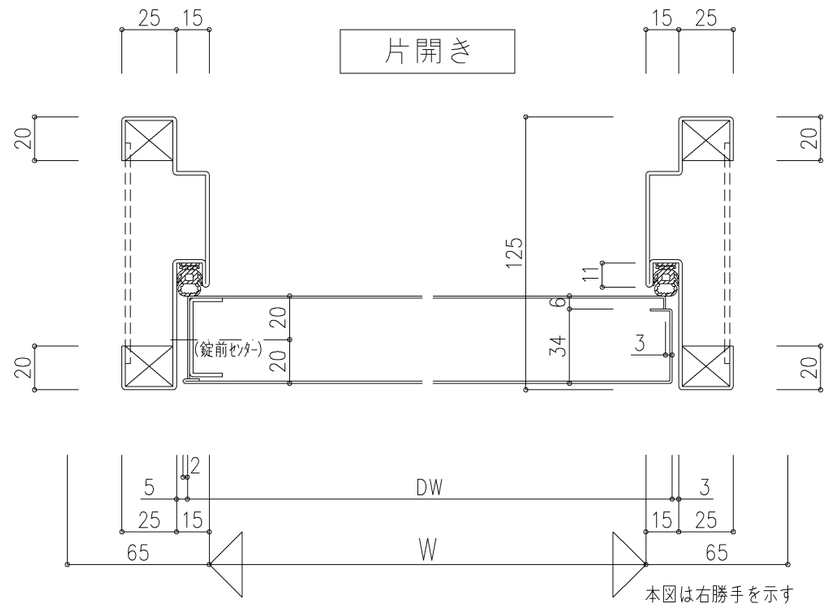

本図は右勝手を示す

尺度	1/2	三和シヤッター工業株式会社 www.sanwa-ss.co.jp	製品 YAG
			コメント PH W枠 SAT枠 詳細図