ファイル名
0801040402

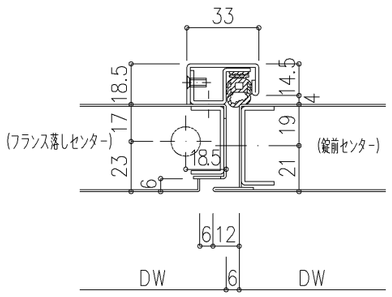

SAT枠 目板一体(R)

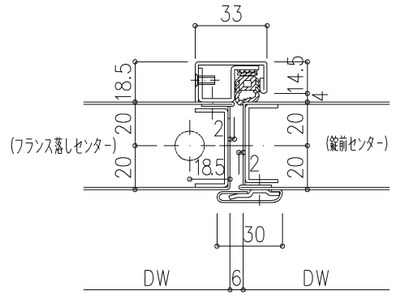

SAT枠 目板付(R)

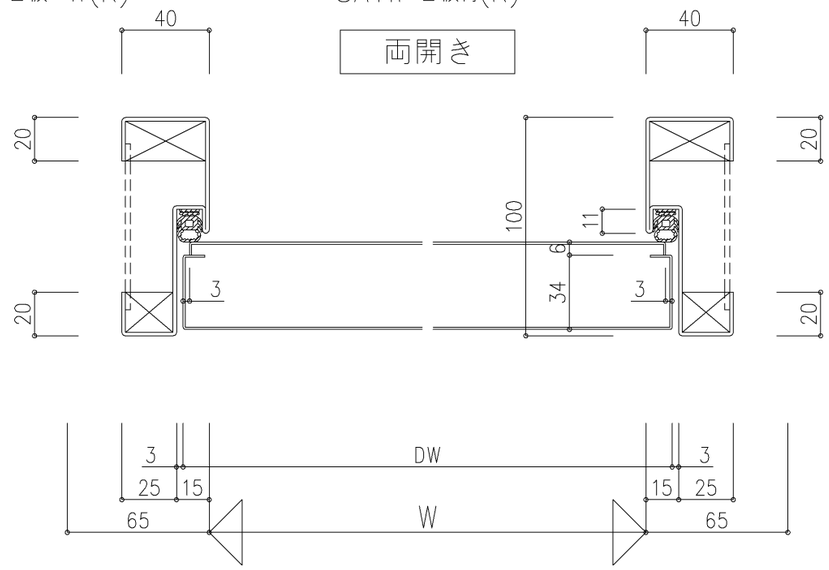

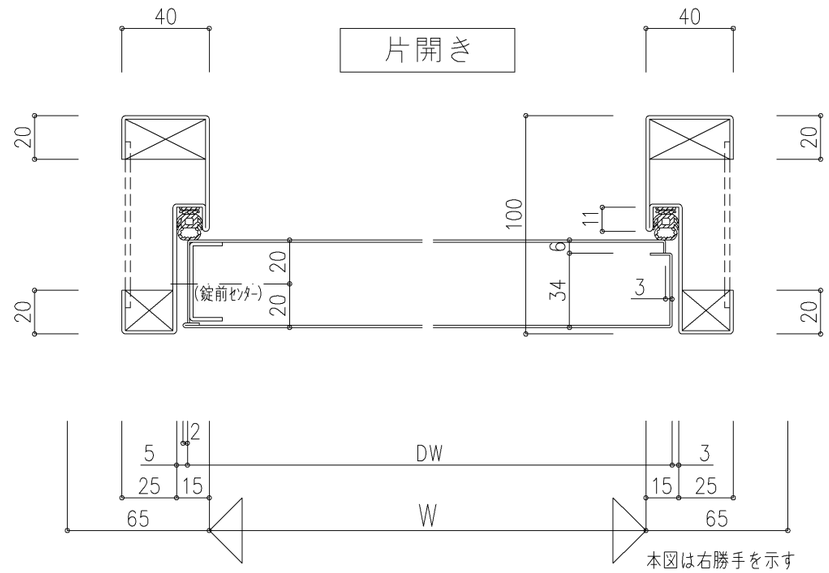

本図は右勝手を示す

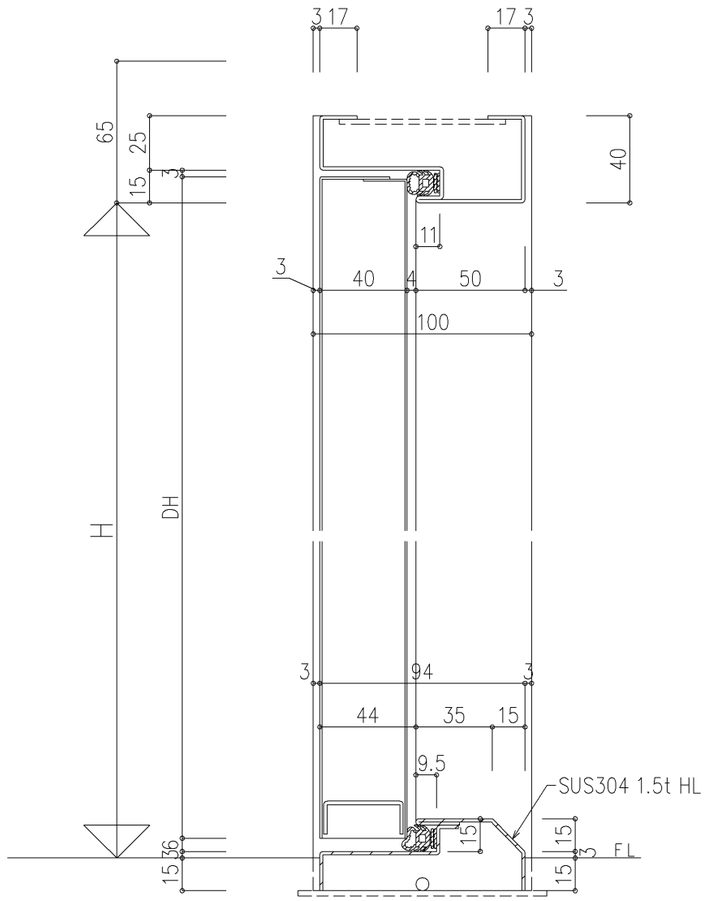

尺度	1/2	三和シヤッター工業株式会社 www.sanwa-ss.co.jp	製品 YAG
			コメント PH V枠 SAT枠 詳細図