ファイル名
0801030209

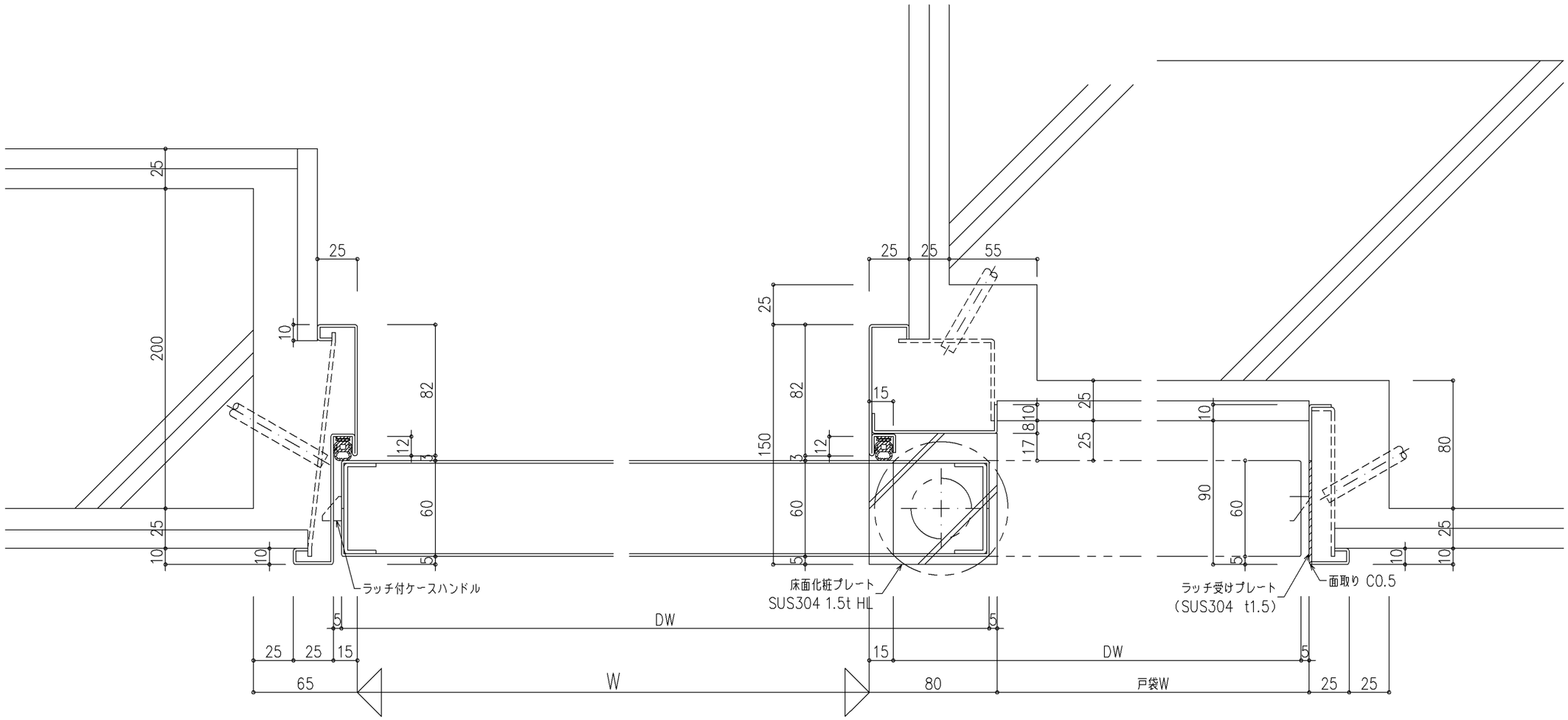

尺度	1/2	三和シヤッター工業株式会社 www.sanwa-ss.co.jp	製品 戸袋付遮煙防火ドア コメント扉厚60 V枠 片開き 差込 RC 180度 横断面図