ファイル名
0801030113

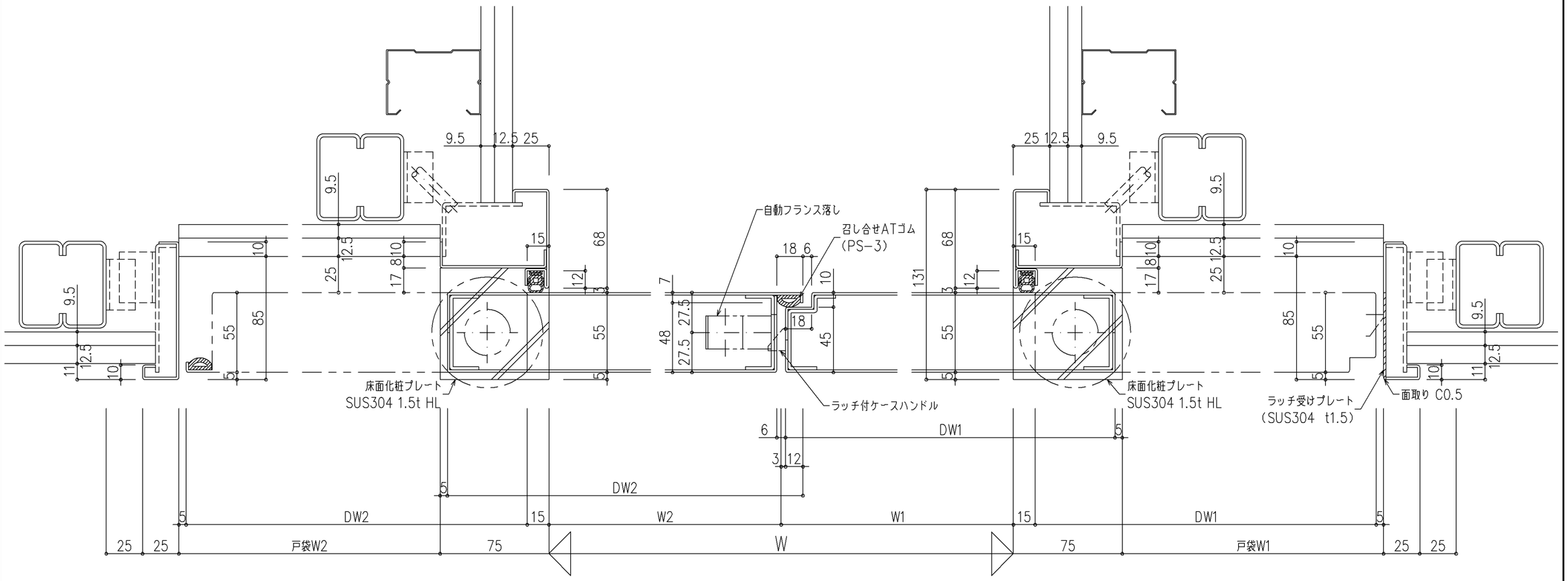

尺度	1/2	三和シヤッター工業株式会社 www.sanwa-ss.co.jp	製品 戸袋付遮煙防火ドア コメント扉厚55 V枠 両開き180度 差込 LGS 横断面図