ファイル名
0801030002

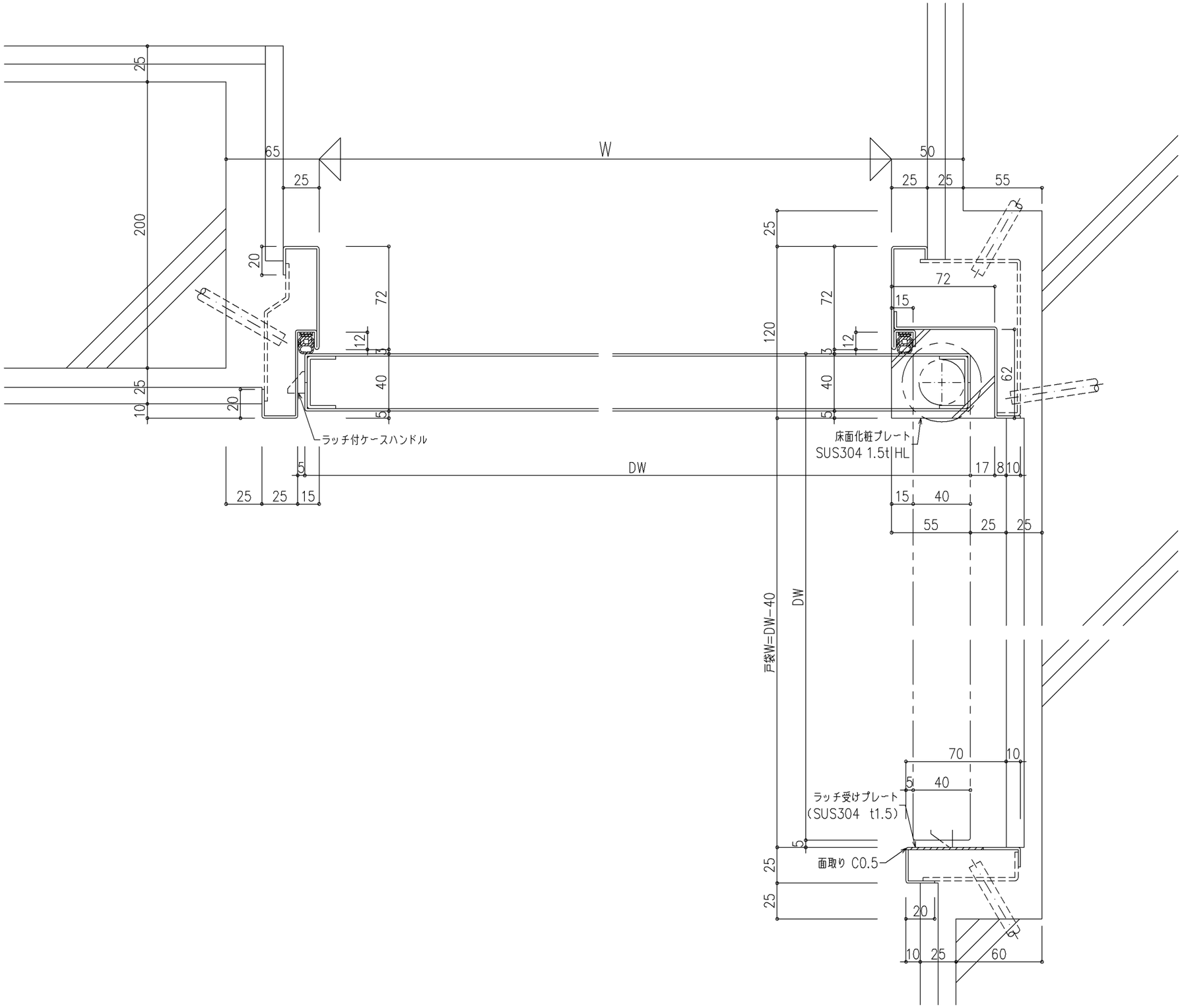

尺度	1/2	三和シヤッター工業株式会社 www.sanwa-ss.co.jp	製品 戸袋付遮煙防火ドア
			コメント扉厚40 V枠 突付 RC 90度 横断面図