ファイル名
0801020505

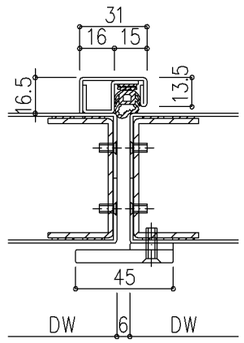

本図ハ右勝手ヲ示シ左勝手ハ左右対称トスル

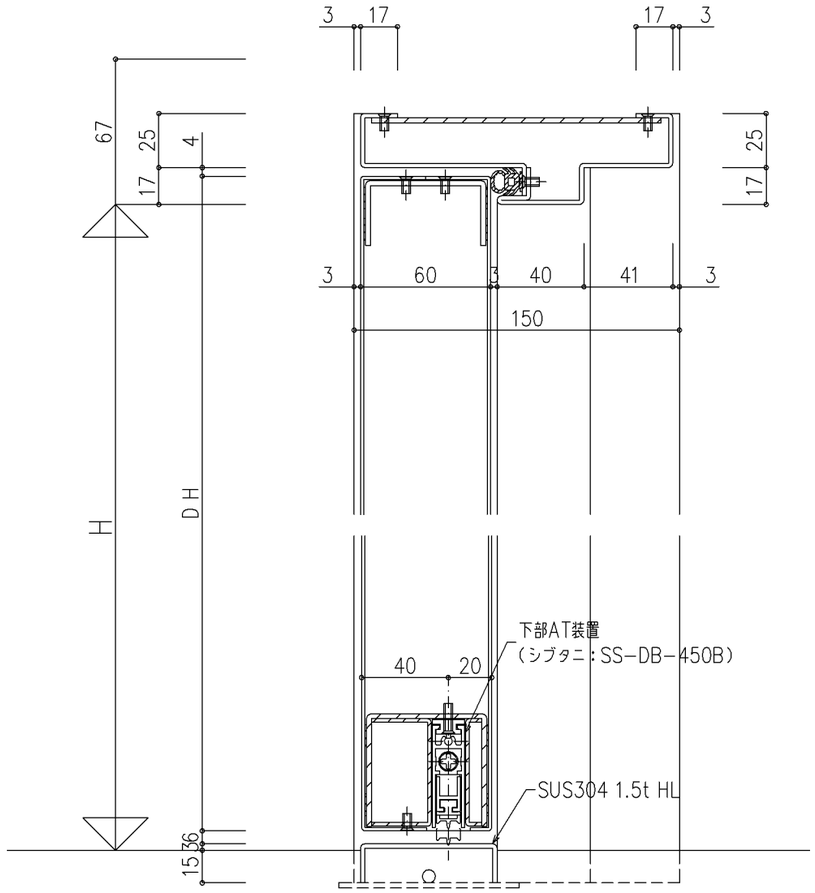

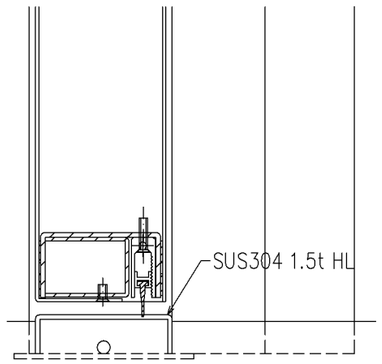

親子，片側常閉両開き用子扉

注）両開き用子扉には下部ＡＴ装置が装着されます。

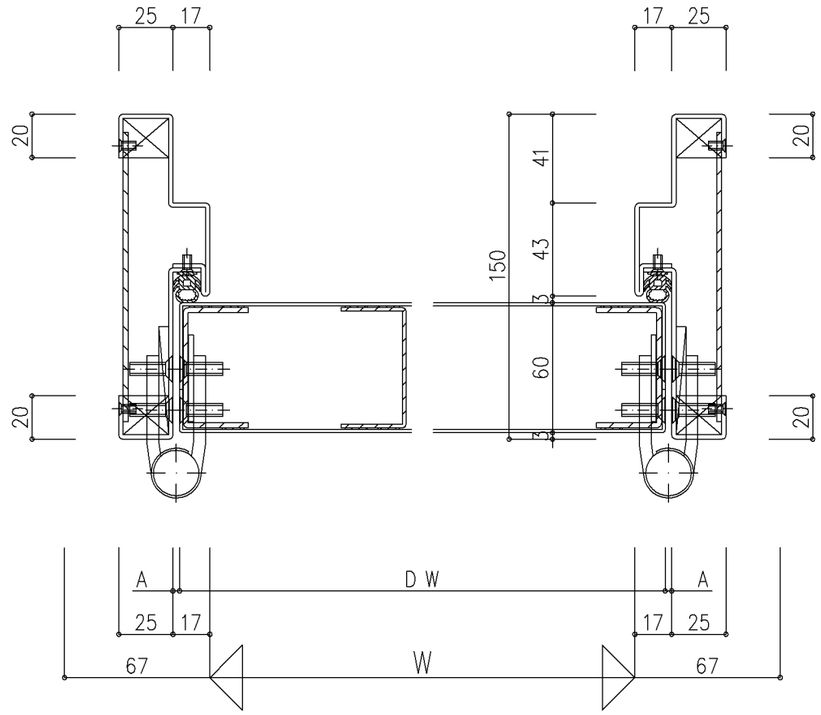

A 寸 法				
片開き			■ 親子・片側常閉両開き・両開き	
吊元側		3mm	吊元側	3mm
戸先側	□ W > 900	5mm		
	□ 900 ≧ W	6mm		

尺度	1/2	三和シヤッター工業株式会社 www.sanwa-ss.co.jp	製品 SD遮煙防火ドア コメントステンレス 扉厚60 丁番 片側常閉両開き 突付 詳細図