ファイル名
0801020412

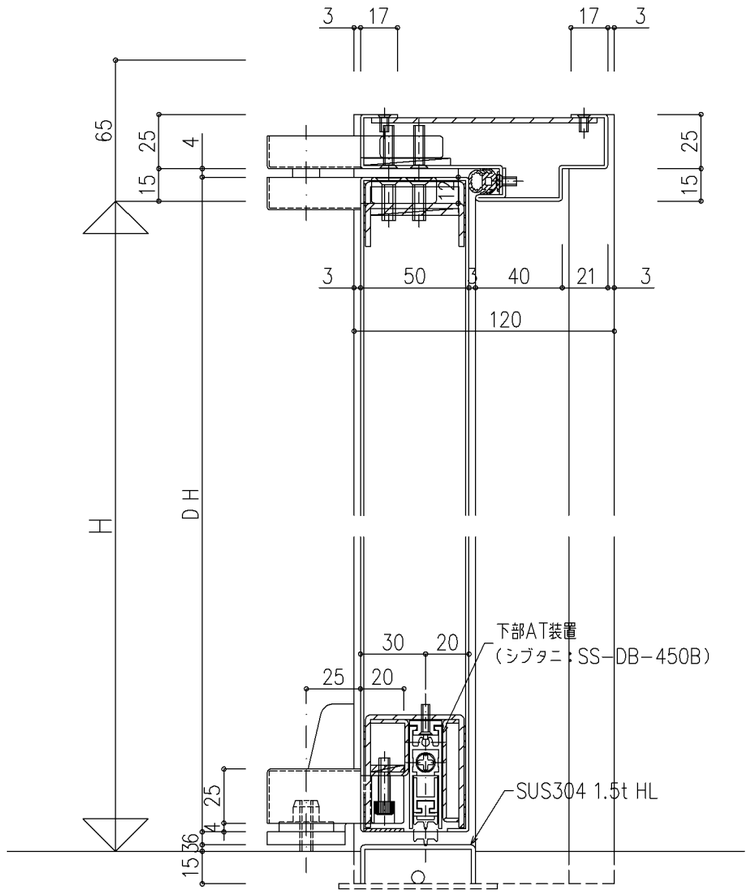

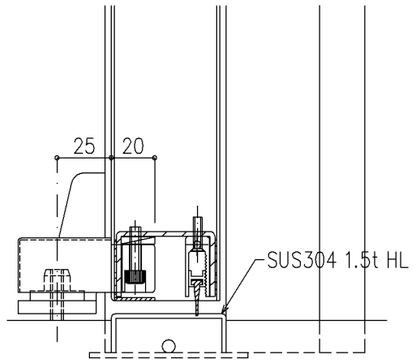

親子，片側常閉両開き用子扉

注）両開き用子扉には下部ＡＴ装置が装着されます。

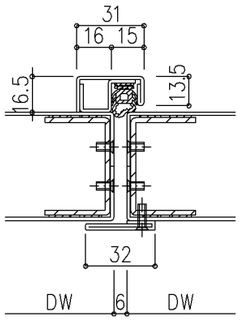

本図ハ右勝手ヲ示シ左勝手ハ左右対称トスル

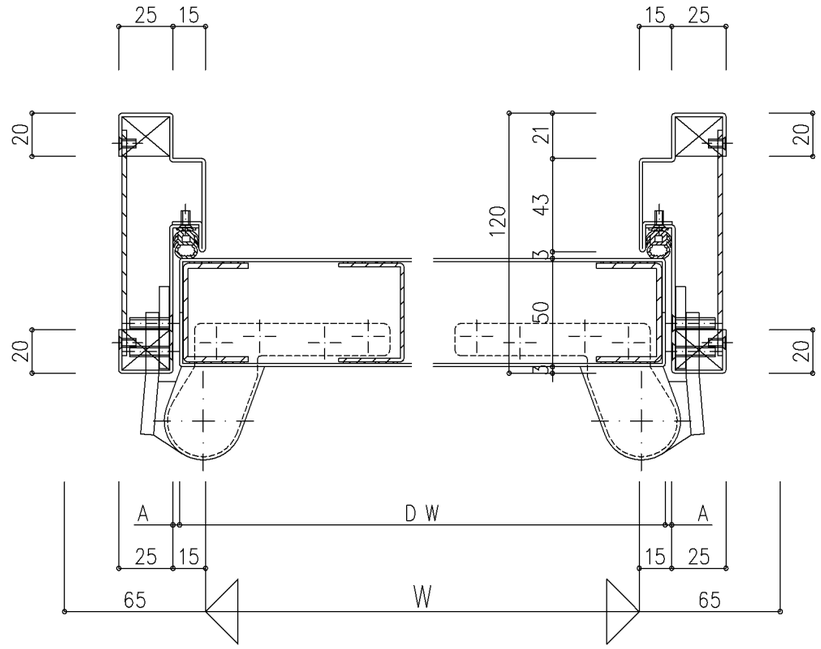

A 寸 法			
片開き		■ 親子・片側常閉両開き・両開き	
吊元側	3mm	吊元側	3mm
戸先側	4mm		

尺度 1/2	三和シヤッター工業株式会社 www.sanwa-ss.co.jp	製品 SD遮煙防火ドア コメントステンレス 扉厚50 ﾋﾞﾎﾞｯﾄﾋﾝｼﾞ 親子開き 突付	詳細図