ファイル名
0801010602

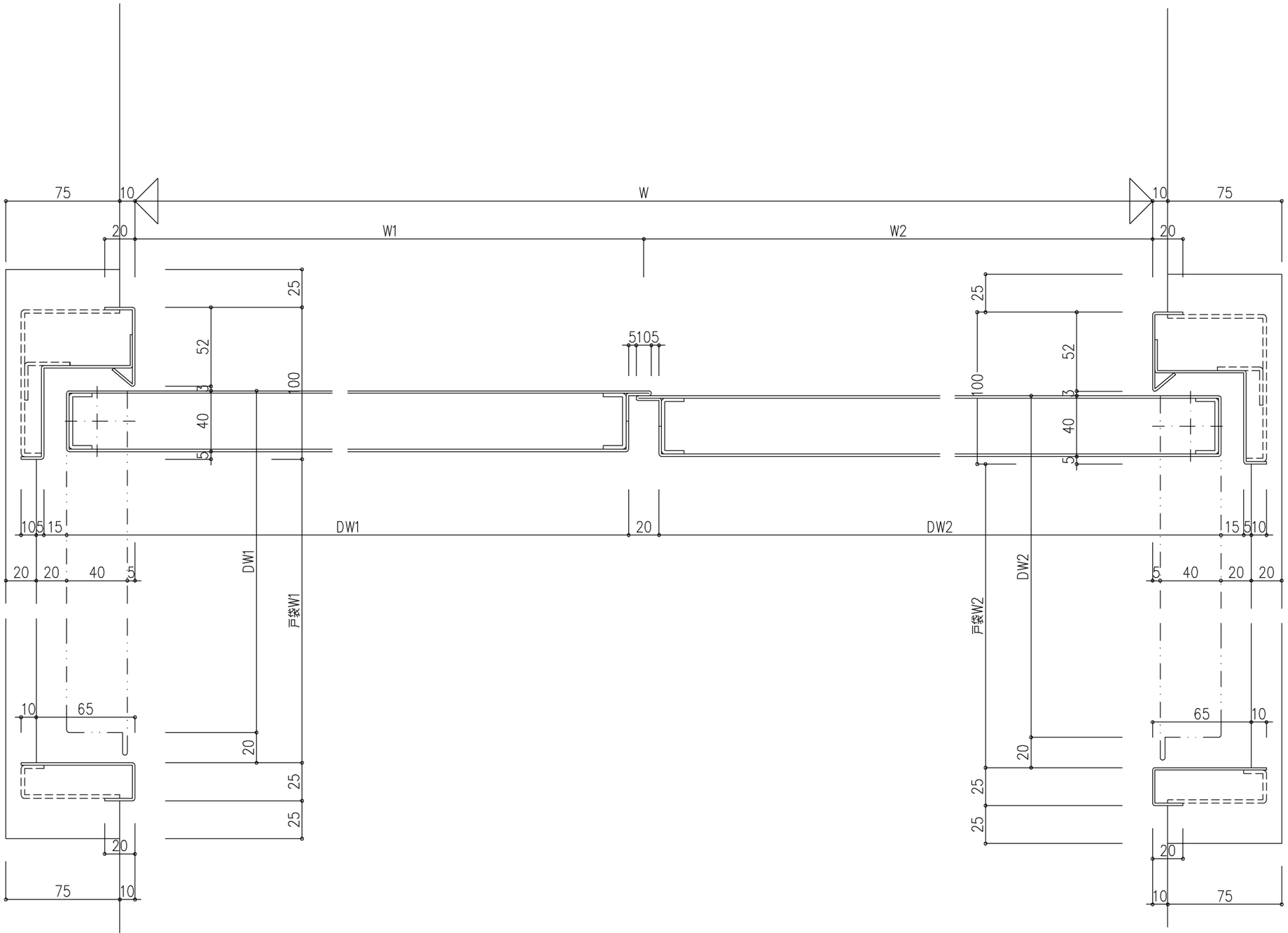

尺度	1/2	三和シヤッター工業株式会社 www.sanwa-ss.co.jp	製品	戸袋付防火戸
			コメント	両開き 90度開き扉厚40 平面詳細図