ファイル名
0801010400

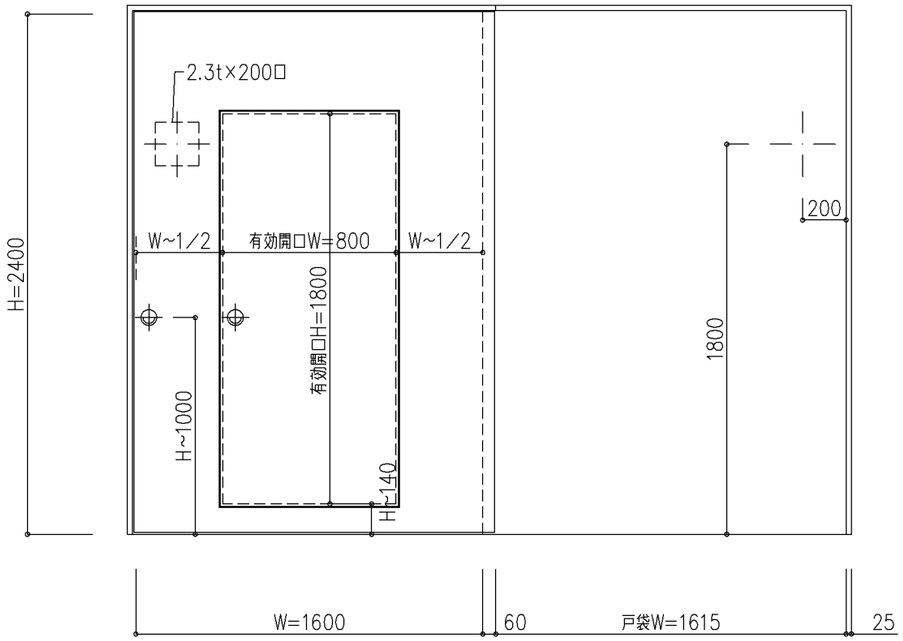

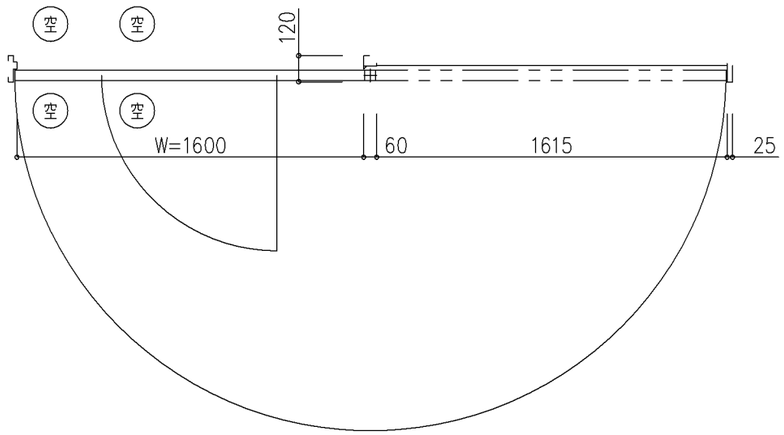

尺度 1/20	三和シヤッター工業株式会社 www.sanwa-ss.co.jp	製品	戸袋付防火戸
		コメント	片開き 180度開き扉厚50 納まり図