ファイル名
0800010102

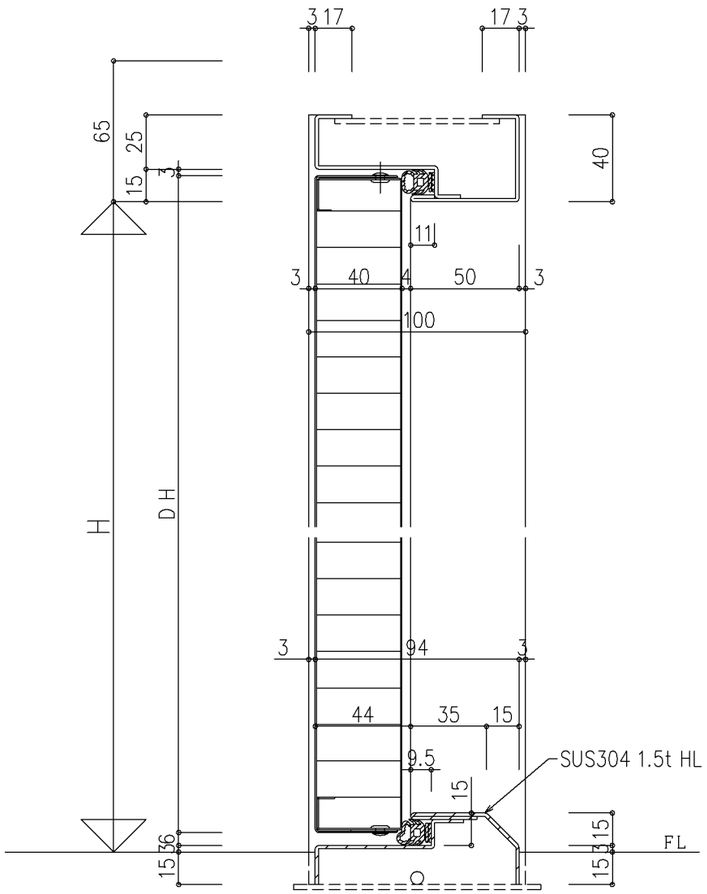

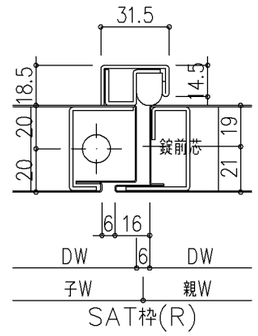

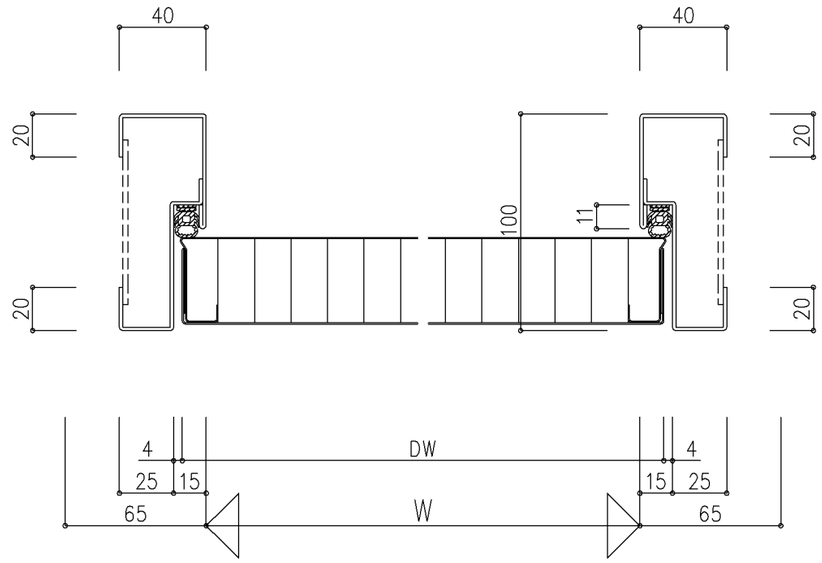

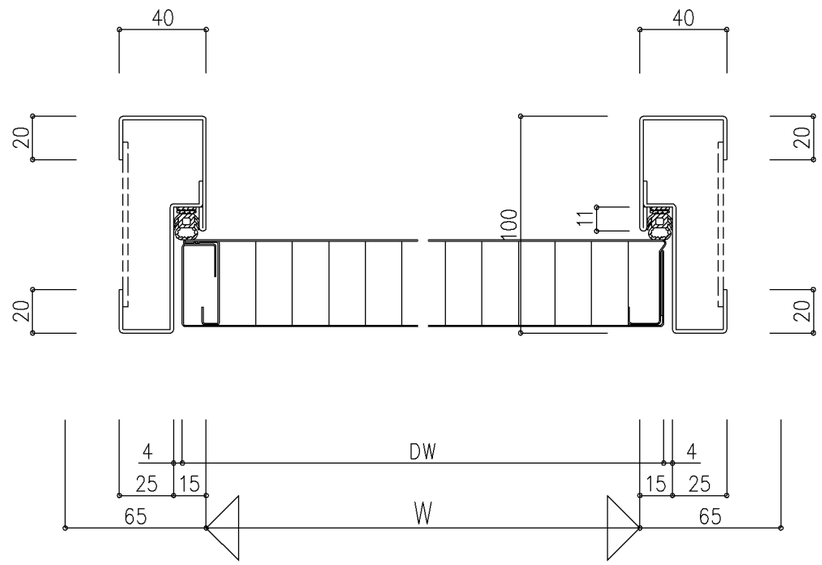

尺度	1/2	三和シヤッター工業株式会社 www.sanwa-ss.co.jp	製品 LD2
			コメント 丁番 L型 SAT枠 詳細図