ファイル名	電動VCD15詳細図
	0300021103

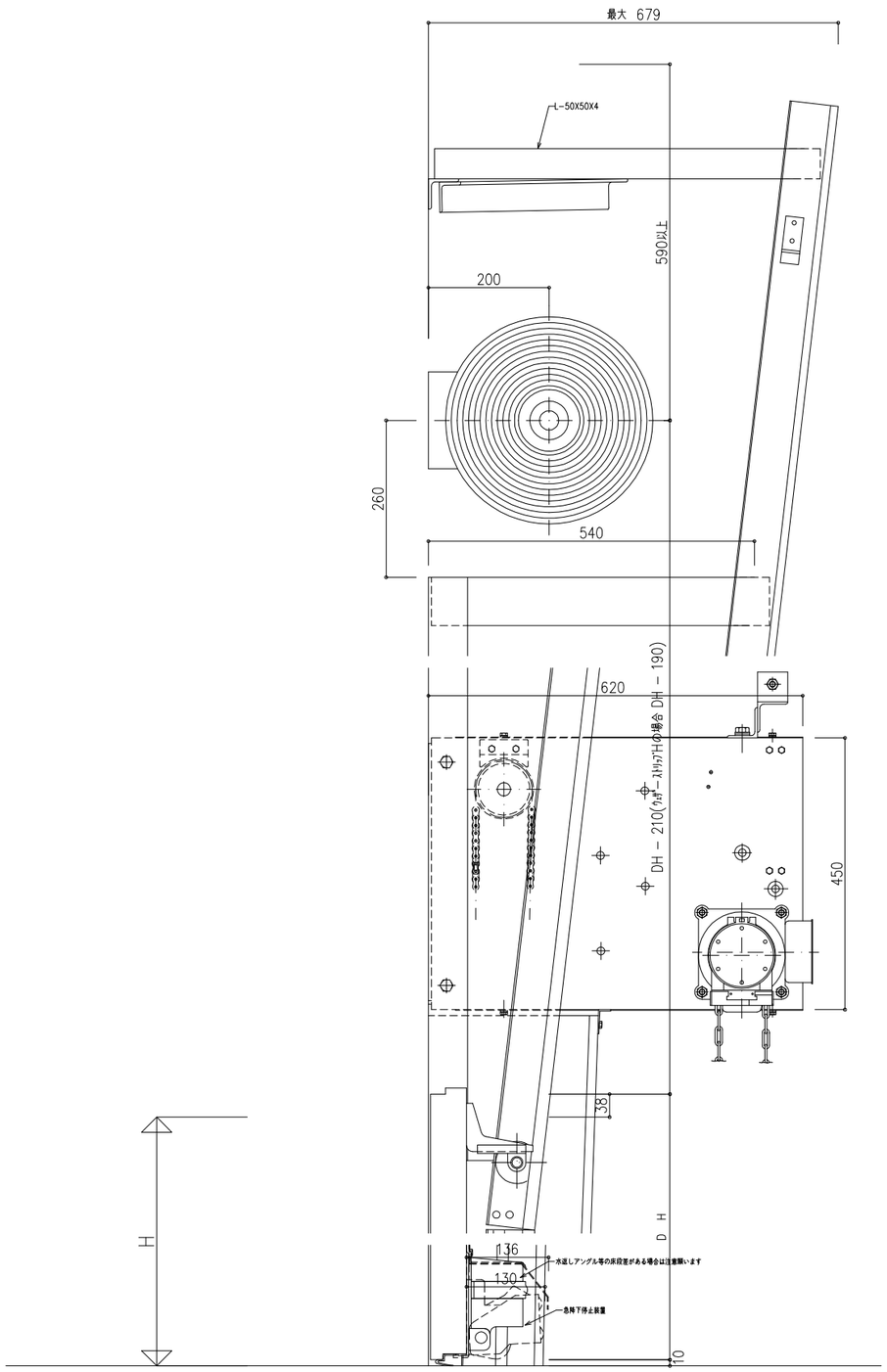

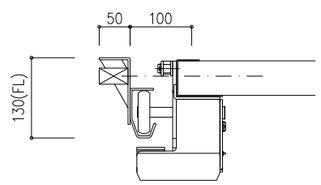

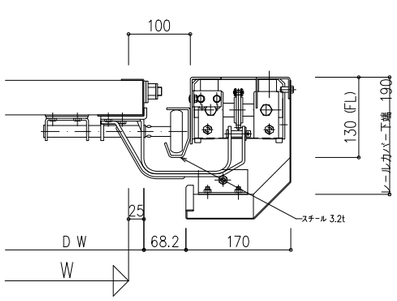

尺度	1/5	三和シヤッター工業株式会社 www.sanwa-ss.co.jp	製品 重量スライダー スチールS60パネル	
			コメント フルバーチカル(FV-K)納まり 電動VCD15 詳細図	