ファイル名	チェーン納まり図

0300020402

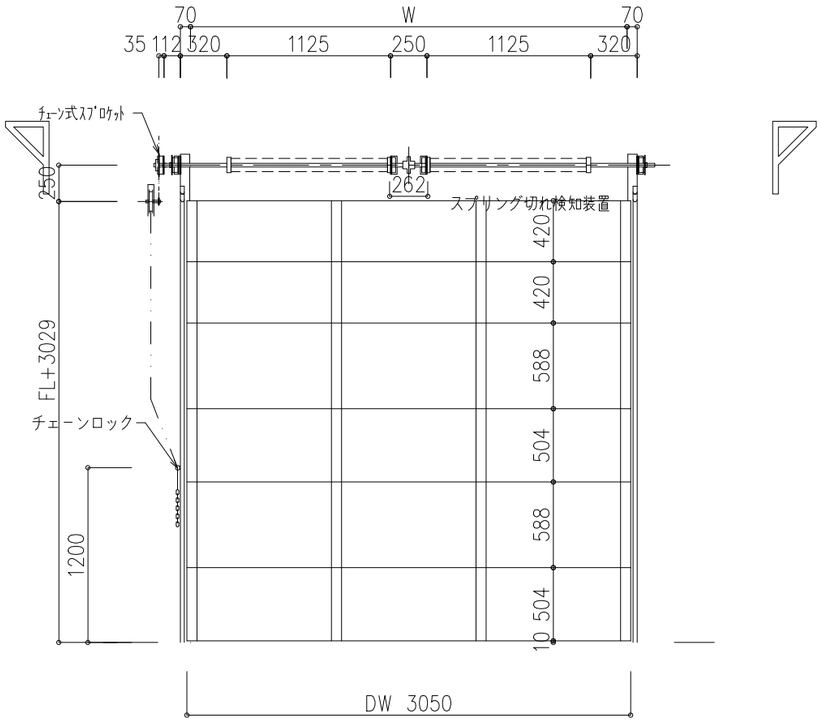

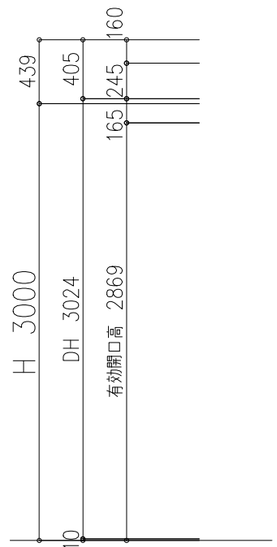

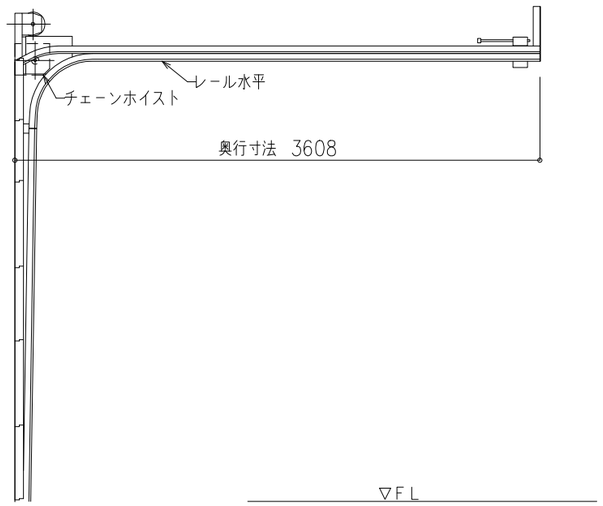

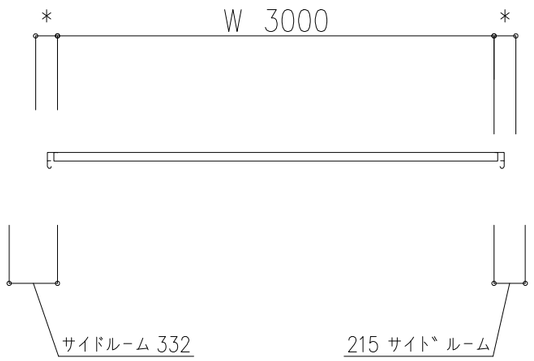

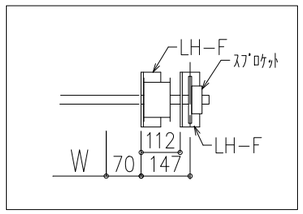

重量スライダー		耐風圧性能 750 Pa	
パネル	スチール0.5t (S60−5)	色	ブラウン
納まり	ローヘッド形(LH−F)	ウェザー	標準(WS=10mm)
操作方法	チェーン式	レール・アングル	オールスチール

備　考　「SP耐久回数：2万回」
明窓：なし

設計範囲はカタログを参照願います。

尺度	1/30	三和シヤッター工業株式会社 www.sanwa-ss.co.jp	製品　重量スライダー　スチールS60パネル
			コメント　ローヘッド(LH−F)納まり　チェーン　納まり図