ファイル名 電動VCD15納まり図
0300010304

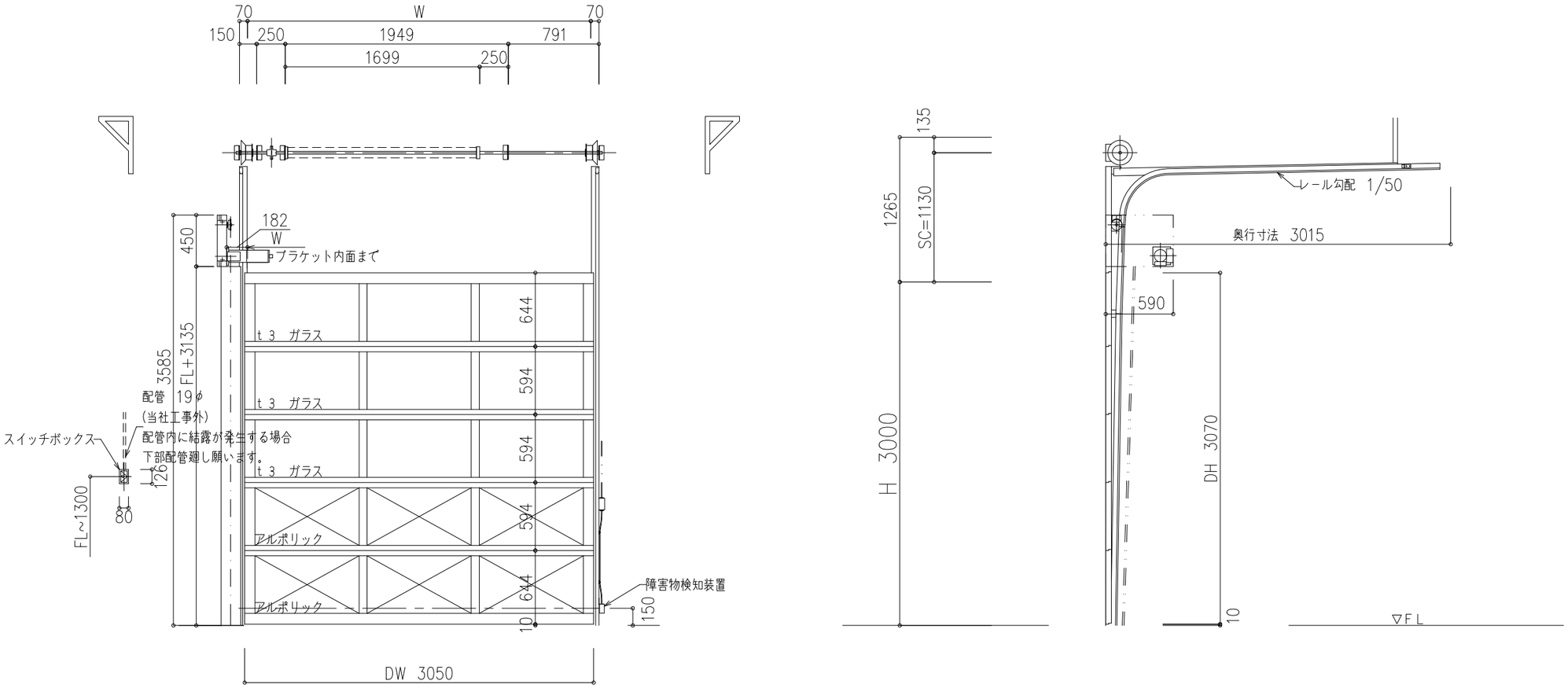

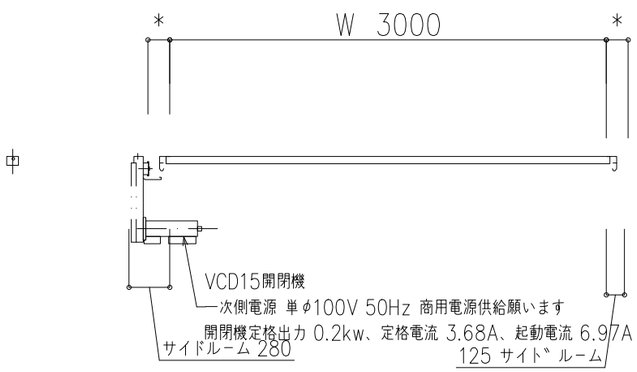

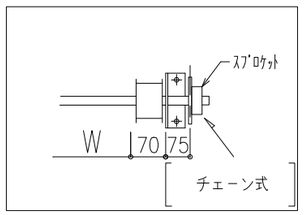

重量スライダー		耐風圧性能 750 Pa	
パネル	コマーシャル (CO)	色	
納まり	ハイリフト形(HL−A)	ウェザー	U型(WS=10mm)
操作方法	電動式 (VCD15)	レール・アングル	オールスチール

備 考 「SP耐久回数：2万回」
はめ込み材：t 3 ガラス

設計範囲はカタログを参照願います。

尺度	1/30	三和シヤッター工業株式会社 www.sanwa-ss.co.jp	製品 重量スライダー コマーシャルタイプ	納まり図
			コメント ハイリフト(HL−A)納まり 電動VCD15	