ファイル名 引分外折平面詳細図
0205030103

内　部

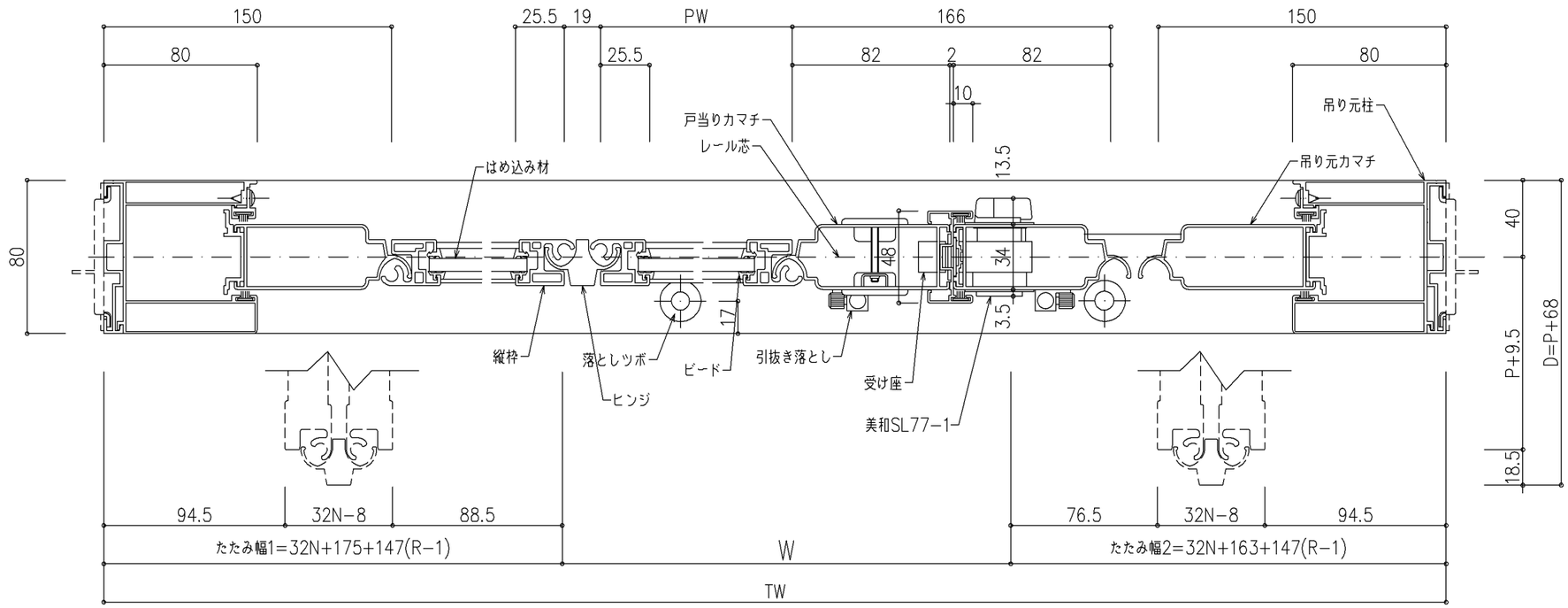

外　部

尺度	1/2	三和シヤッター工業株式会社 www.sanwa-ss.co.jp	製品 ルミエールSK凸型ﾚｰﾙ 引分外折れ
			コメント