中　間　部　（屋　内　仕　様）

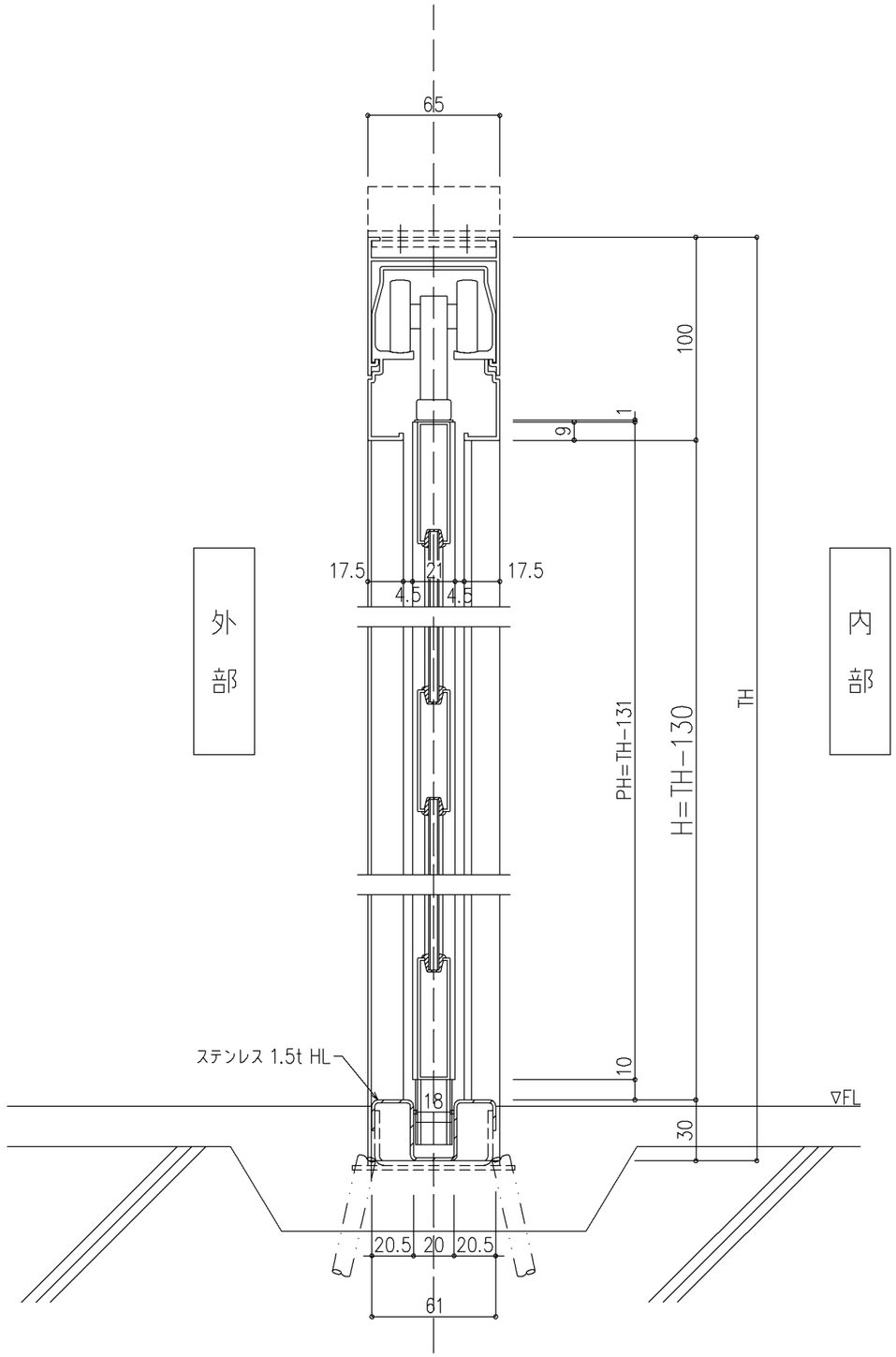

戸尻側（パネル折れ出し部）

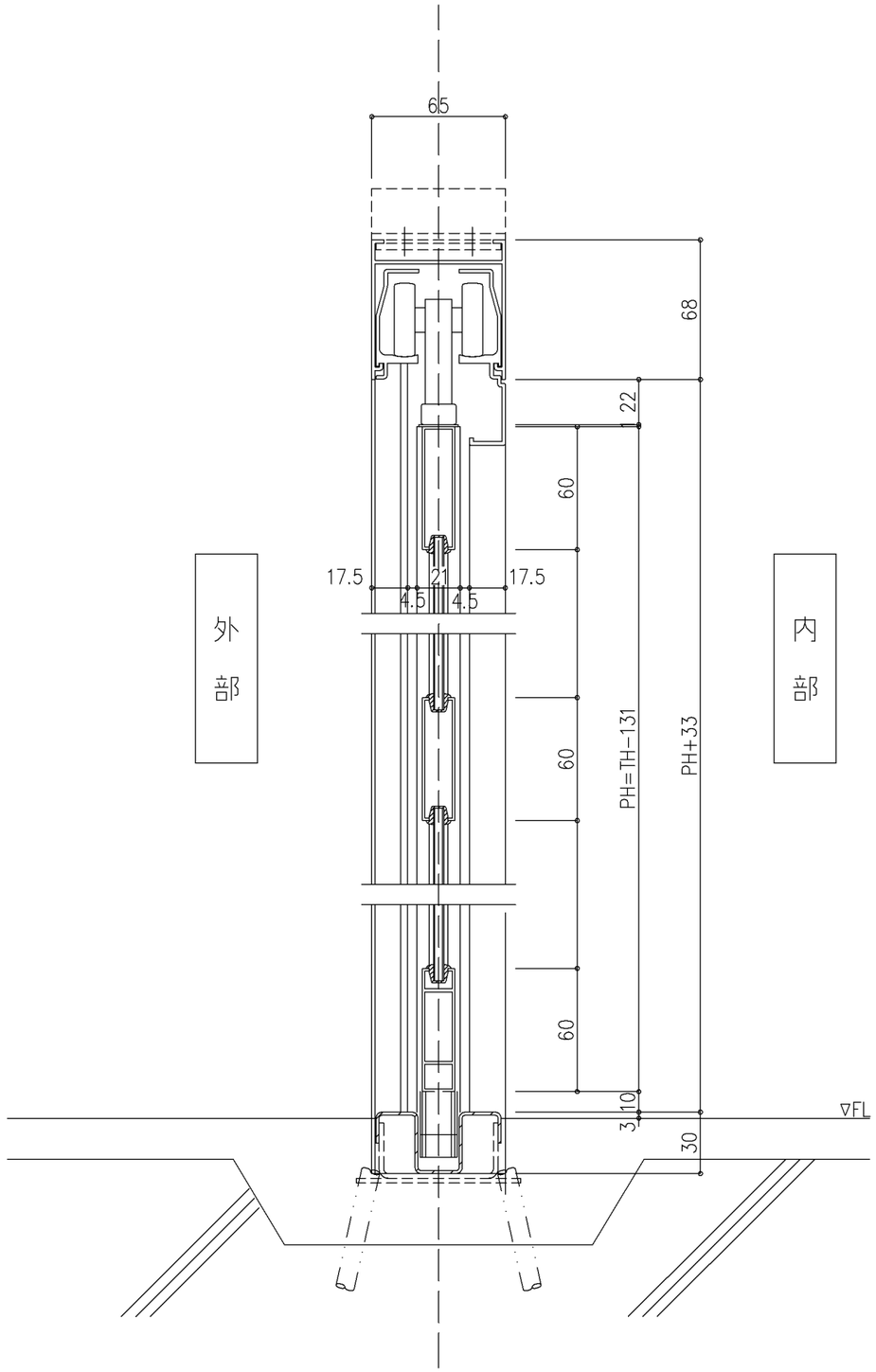

尺度 1/2	三和シヤッター工業株式会社 www.sanwa-ss.co.jp	製品	ルミエールS手動
		コメント	片引き、引き分け　共通外折れ　屋内仕様