ファイル名 扉屋外仕様断面詳細図
0205010201

中　間　部　（屋　外　仕　様）

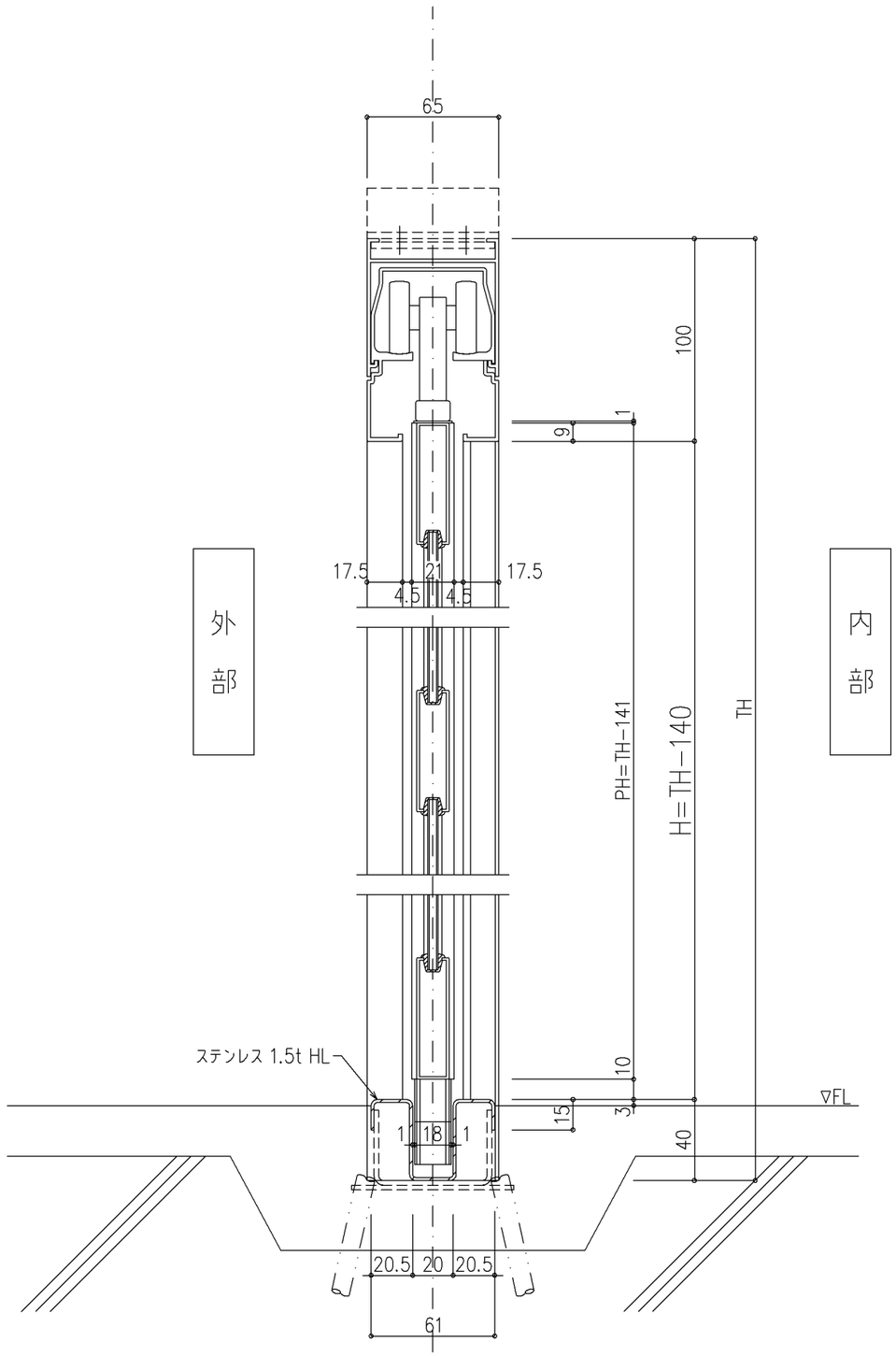

戸尻側（パネル折れ出し部）

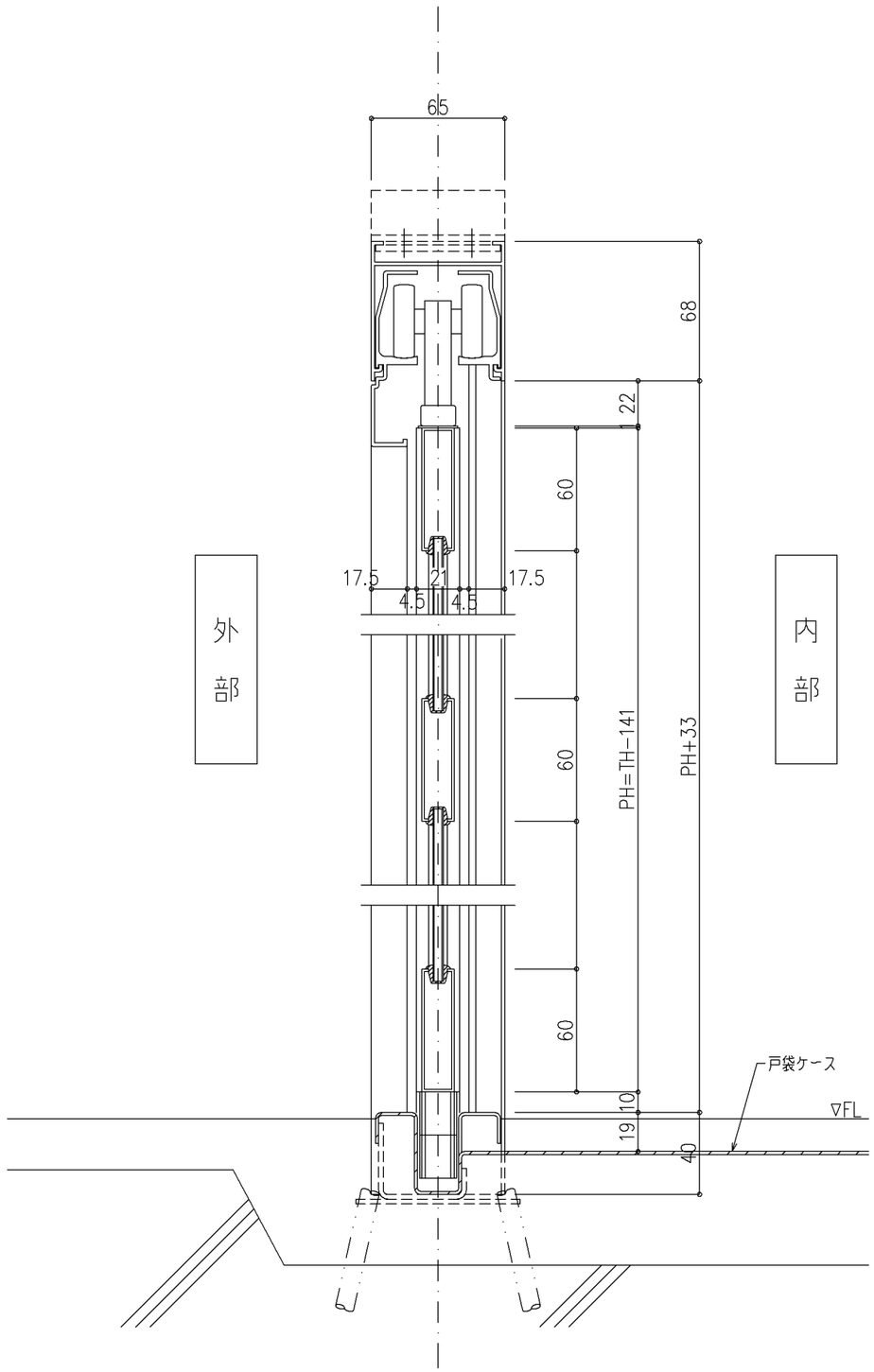

尺度	1/2	三和シヤッター工業株式会社 www.sanwa-ss.co.jp	製品　ルミエールS手動
			コメント 片引き、引き分け　共通内折れ　屋外仕様