外　部

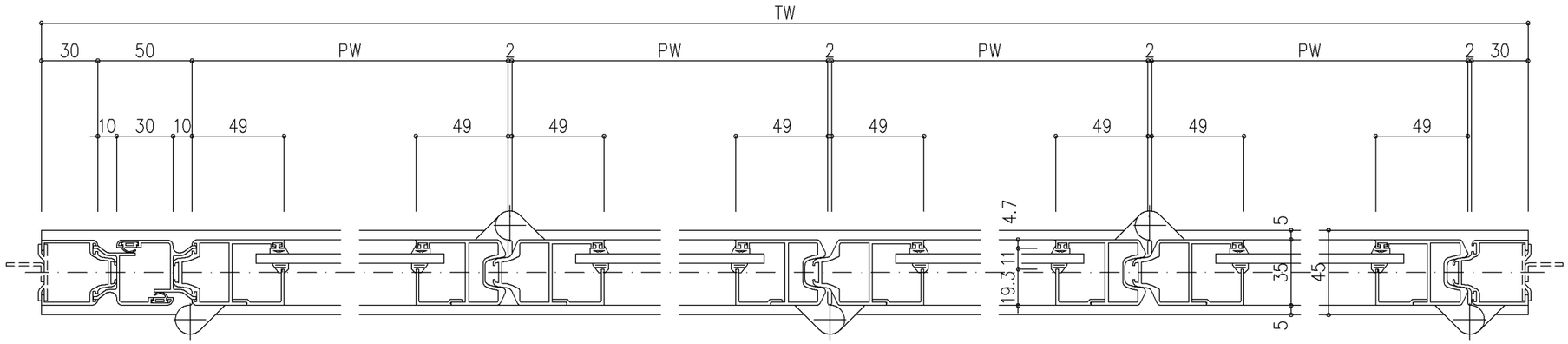

内　部

尺度	1/2	三和シヤッター工業株式会社 www.sanwa-ss.co.jp	製品	ルミエールW直線　片引内折れ
			コメント	