ファイル名 ステンレス納まり図
0204010002

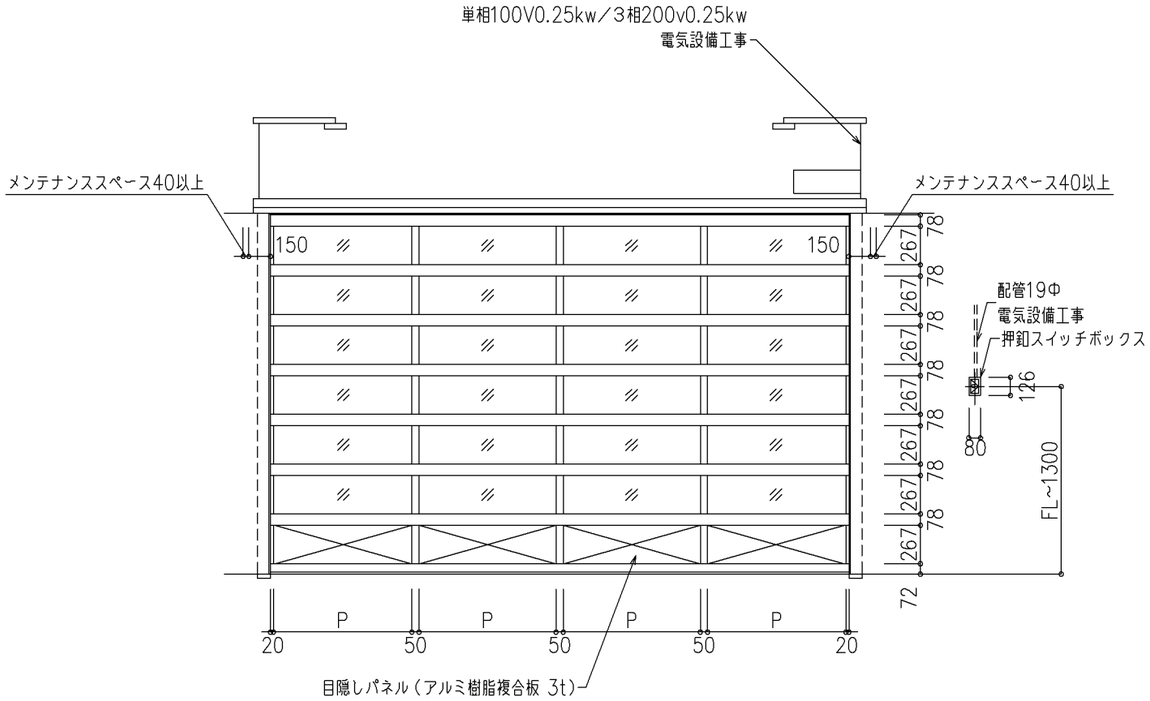

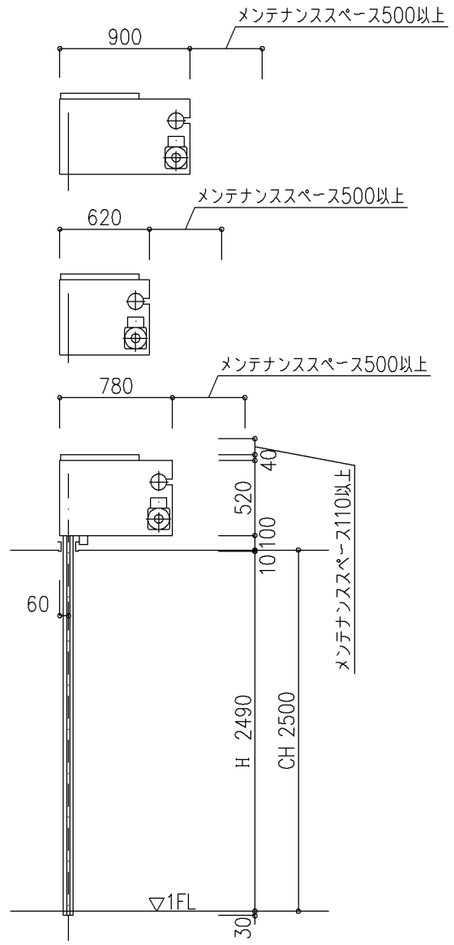

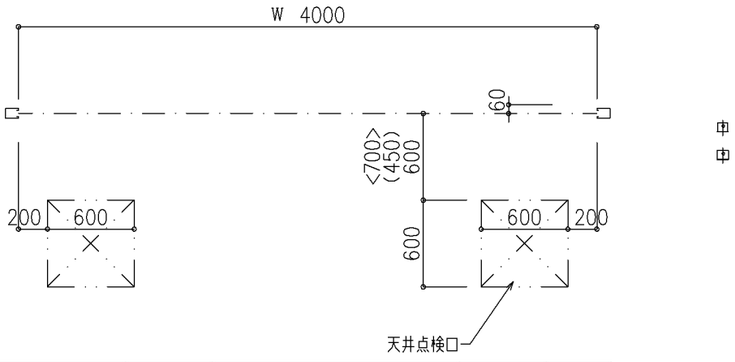

クリアード（Sタイプ）

かまち		アルミ	開閉機	SG20	電源	1φ100V/3φ200V 0.25kw	設計範囲	
座板	障検	アルミ	巻取シャフト	φ60.5	押ボタン	埋込ｼﾘﾝﾀﾞｰ	備考 パネル：ポリカーボネート 3t/5t ガラス5t/6.8網入 かまち色：ブロンズ　ホワイト OP：リモコン　X2個	
ガイドレール		ステンレス	軸受 駆		SHOS			
まぐさ		ステンレス	軸受 従		解放装置			
ケース			手動時操作	ハンドル式				

設計範囲はカタログを参照願います。

尺度 1/30

三和シヤッター工業株式会社
www.sanwa-ss.co.jp

製品　クリアードS
コメント　天井内納まり　納まり図