ファイル名	アルミ納まり図
	0204010000

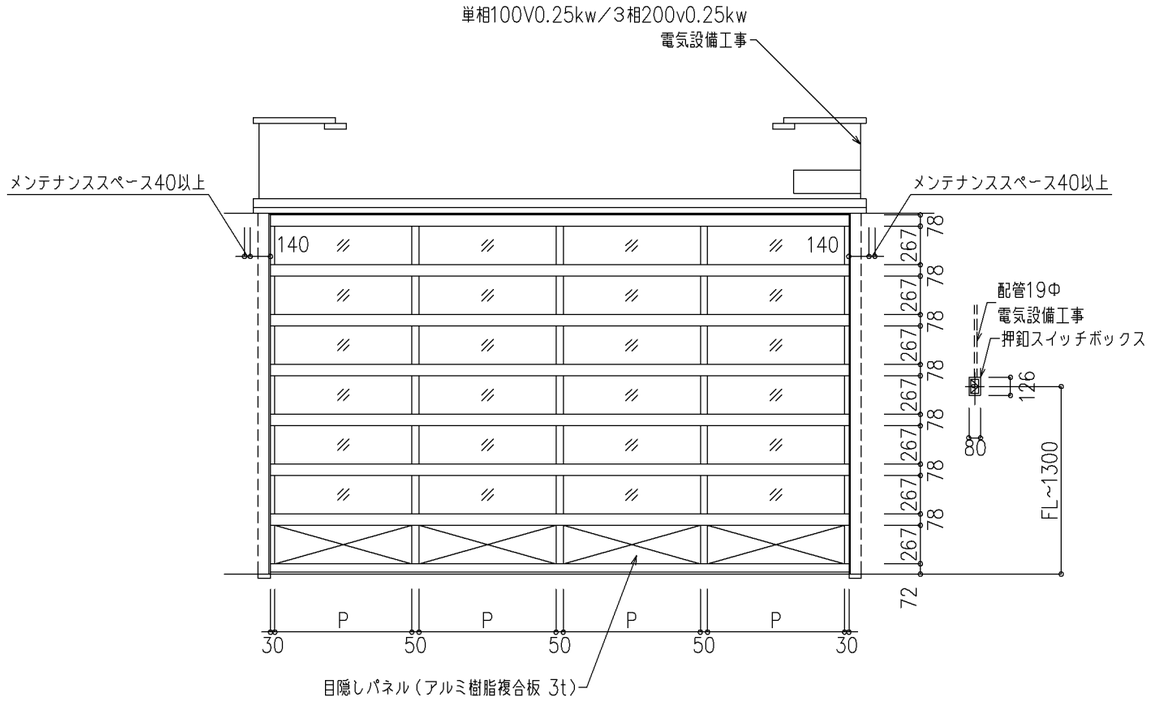

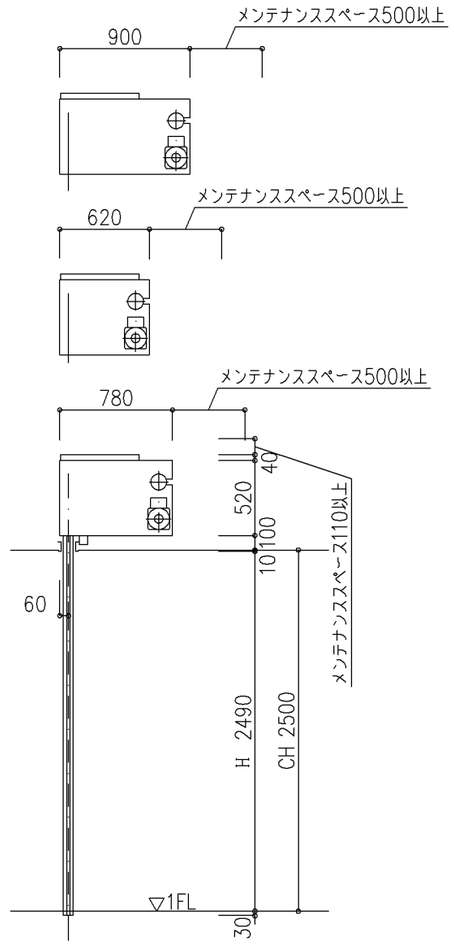

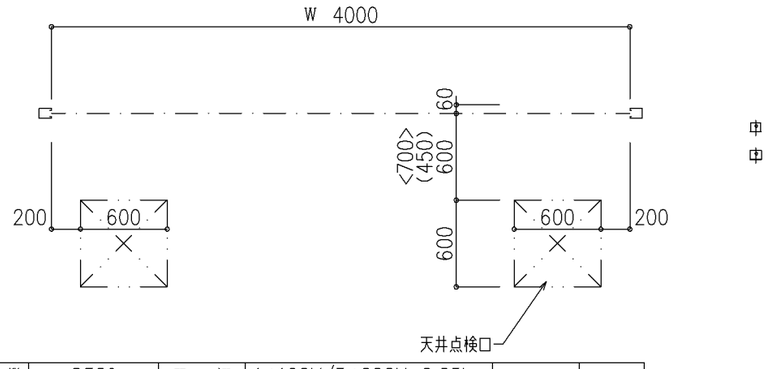

クリアード（Sタイプ）

かまち		アルミ	開閉機	SG20	電源	1φ100V/3φ200V 0.25kw	
座板	障検	アルミ	巻取シャフト	φ60.5	押ボタン	埋込ｼﾘﾝﾀﾞｰ	備考 パネル：ポリカーボネート 3t/5t ガラス5t/6.8網入 かまち色：ブロンズ　ホワイト OP：リモコン　X2個
ガイドレール		アルミ	軸受 駆	780	SHOS		
まぐさ		アルミ	軸受 従	780	解放装置		
ケース			手動時操作	ハンドル式			

設計範囲はカタログを参照願います。

尺度	1/30	三和シヤッター工業株式会社 www.sanwa-ss.co.jp	製品 クリアードS
			コメント 天井内納まり　納まり図