ファイル名
0200010000

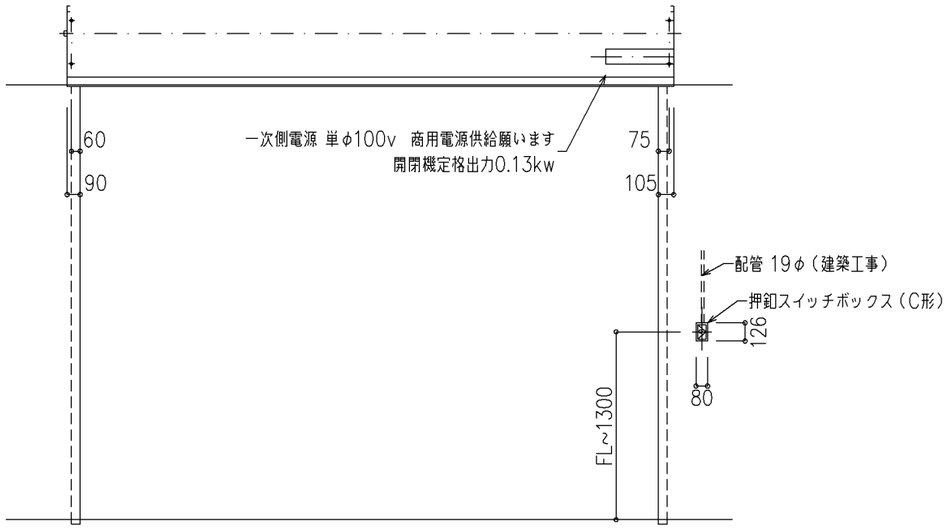

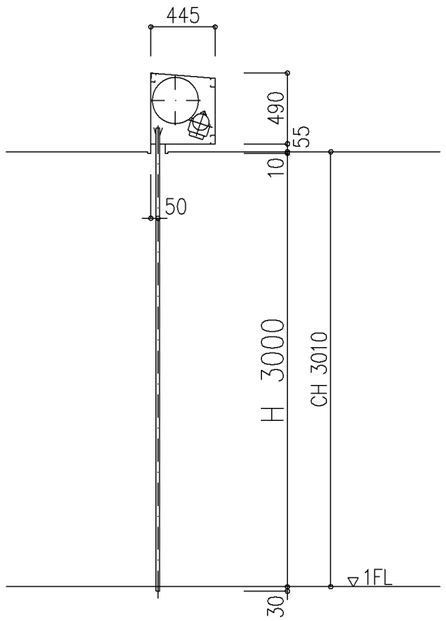

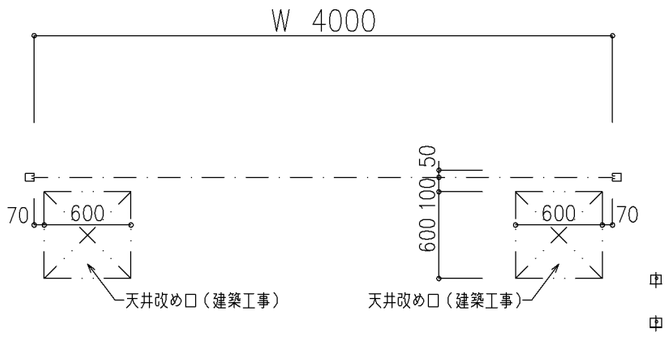

透明シャッター

スラット		アルミ	開 閉 機		SB10	定格出力	単φ100V 0.13kw 50Hz/60Hz	設計範囲
座 板		アルミ	巻取シャフト		4″-35	備 考		
ガイドレール		アルミ	軸 受	駆	No.1	障害物検知装置付 色：ホワイト ブロンズ ブラック		
ま ぐ さ		アルミ		従	No.1			
ケ ー ス			押ボタン		埋込ｼﾘﾝﾀﾞｰ			

設計範囲はカタログを参照願います。

尺度 1/30	三和シヤッター工業株式会社 www.sanwa-ss.co.jp	製品 クリアロール	
		コメント Ⅱタイプ No.1天井内 納まり図	