ファイル名 軽ブ露逆詳PSN16
0104000102

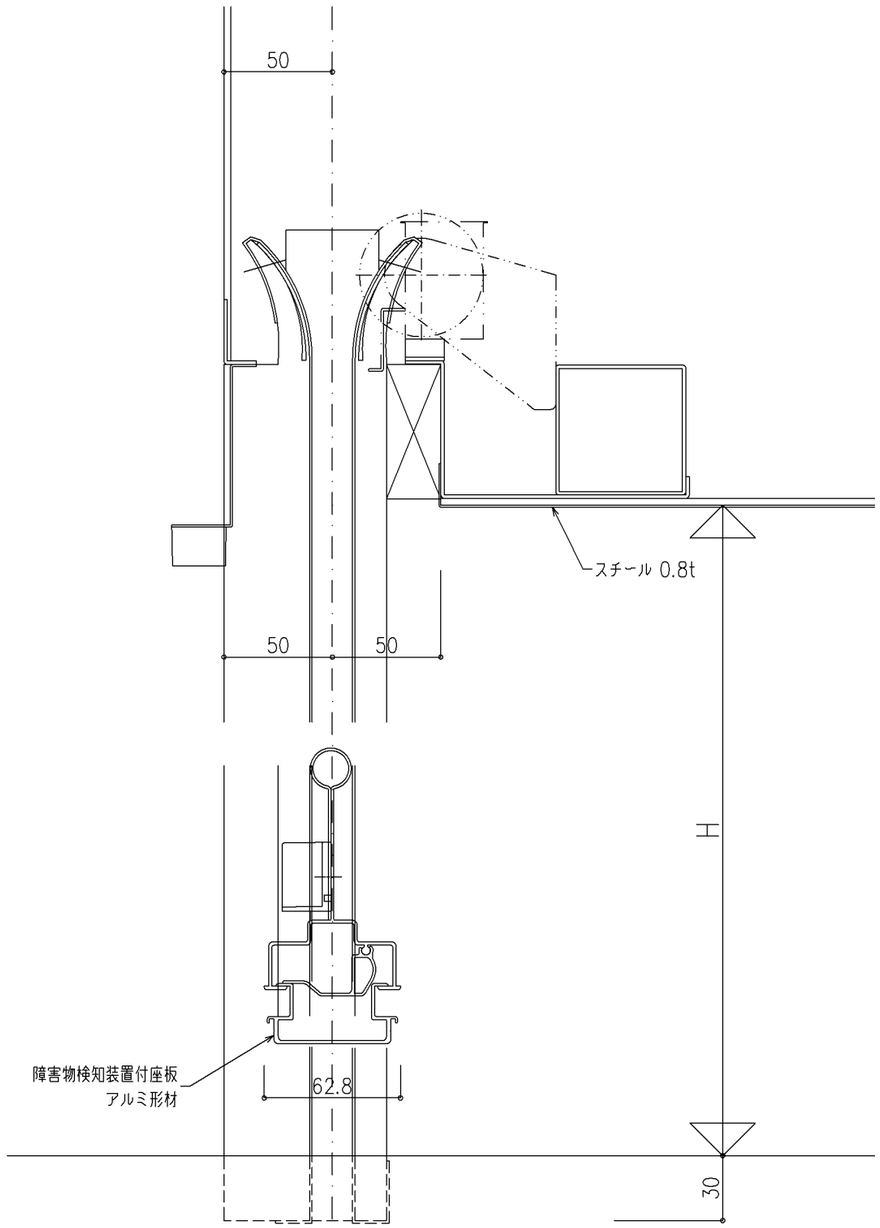

〈ステンレス用〉

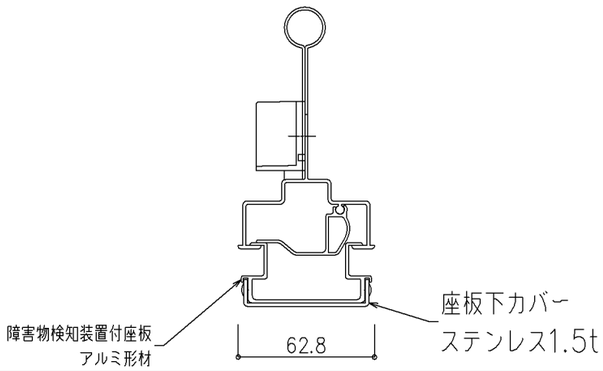

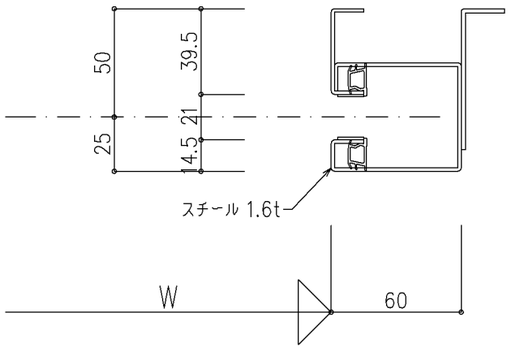

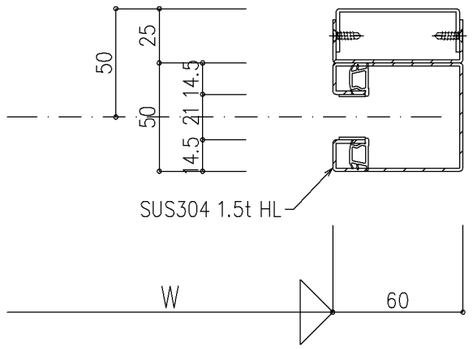

尺度 1/2	三和シヤッター工業株式会社 www.sanwa-ss.co.jp	製品 ブロードグリルシャッターPSN16	
		コメント 露出納まり 逆巻 詳細図	