ファイル名
0001000022

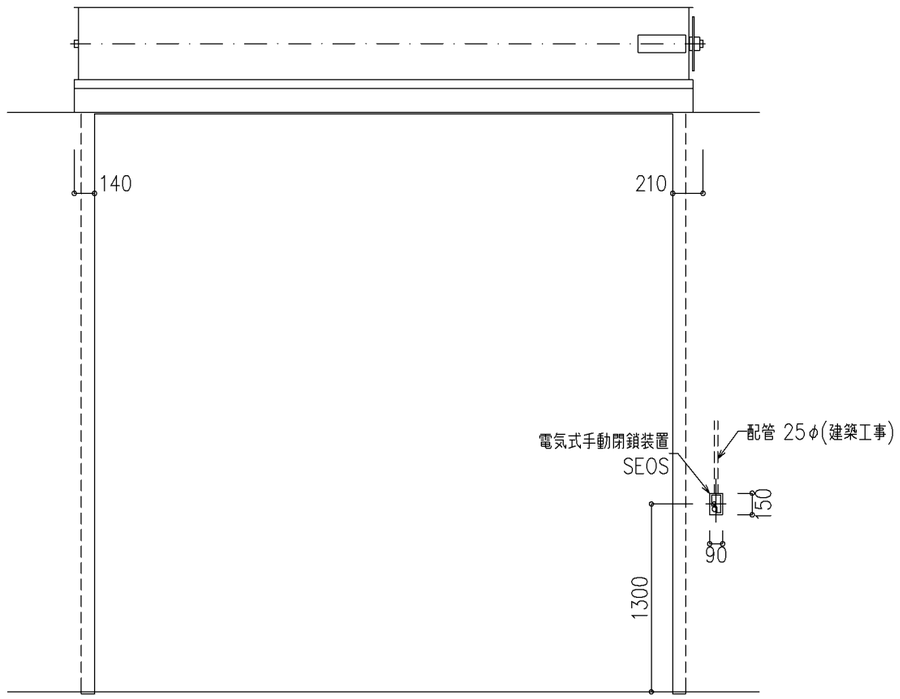

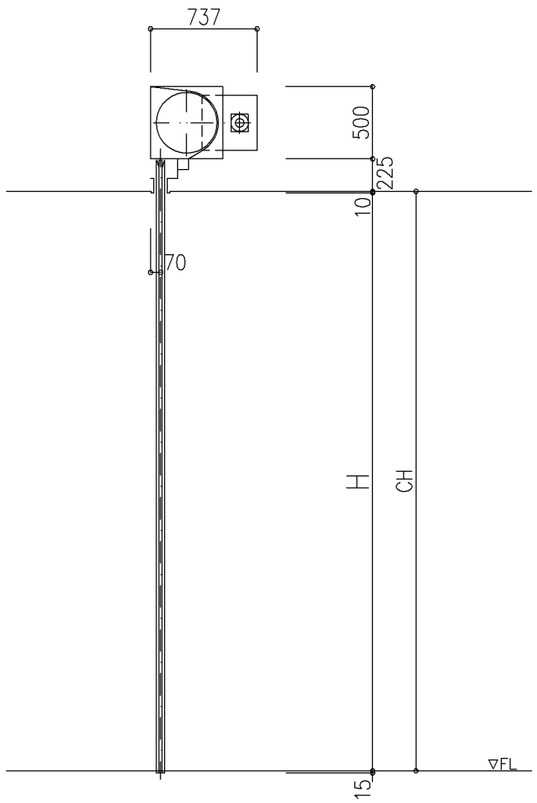

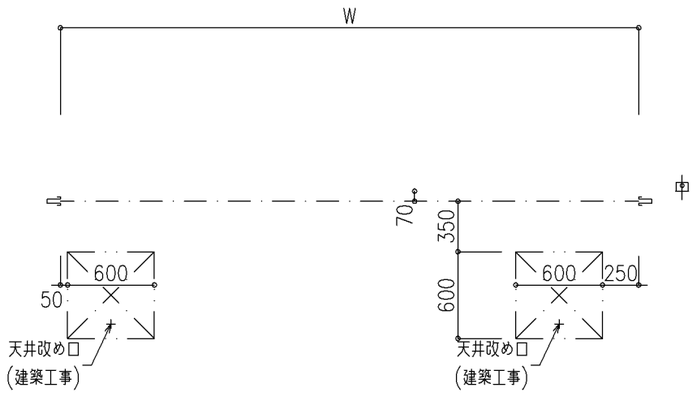

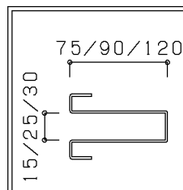

ガイドレール適用内のり幅限界

		ガイドレール深さ			
		60	75	90/95	120
W	F6	5.0m	5.7m	−	−
	A1	5.0m	8.0m	8.8m	−
	A2	−	8.0m	10.0m	10.8m

尺度	1/30	三和シヤッター工業株式会社 www.sanwa-ss.co.jp	製品 手動式防火シャッター(天井内納まり)
			コメント bth23