ファイル名
0000020200

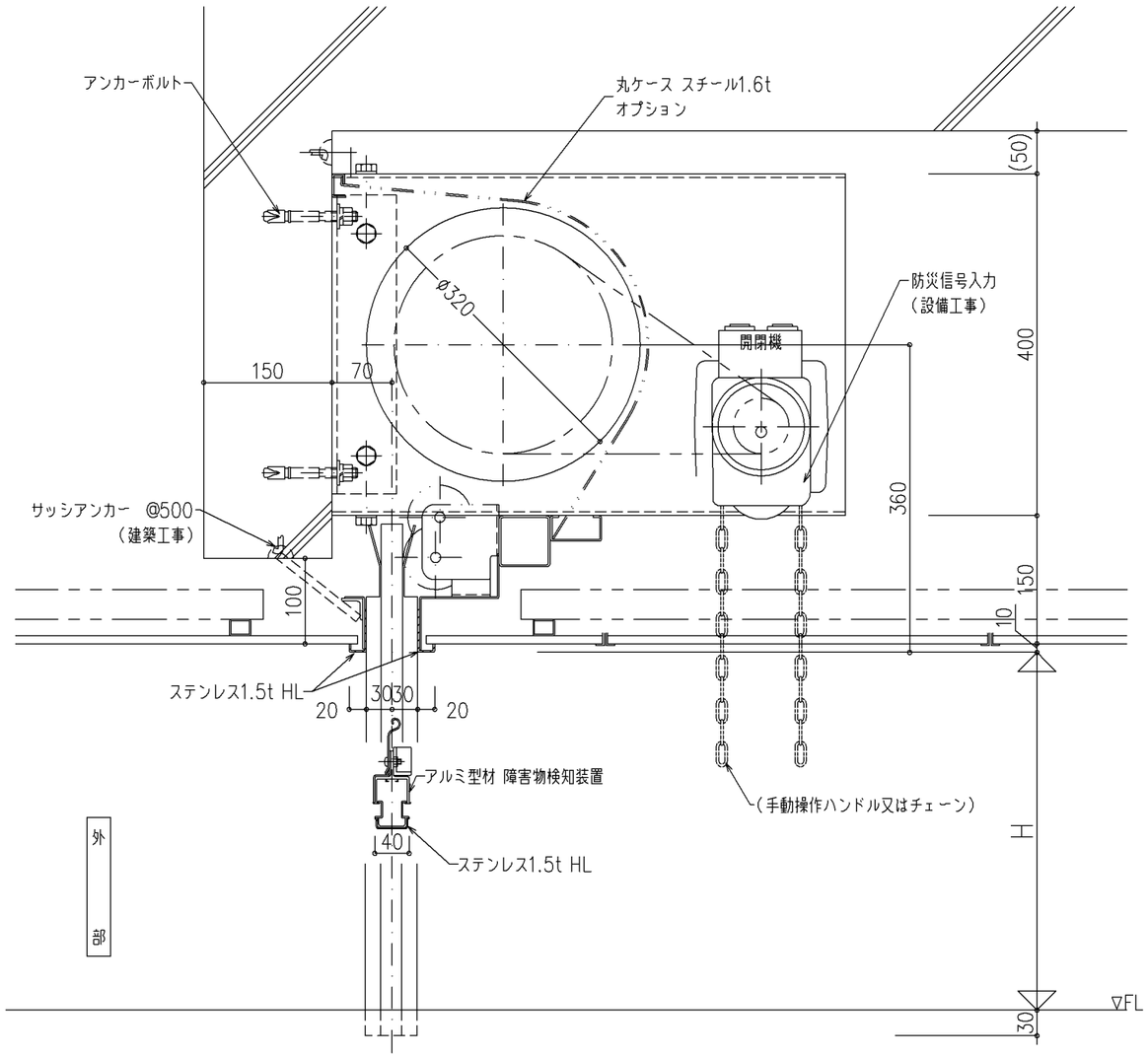

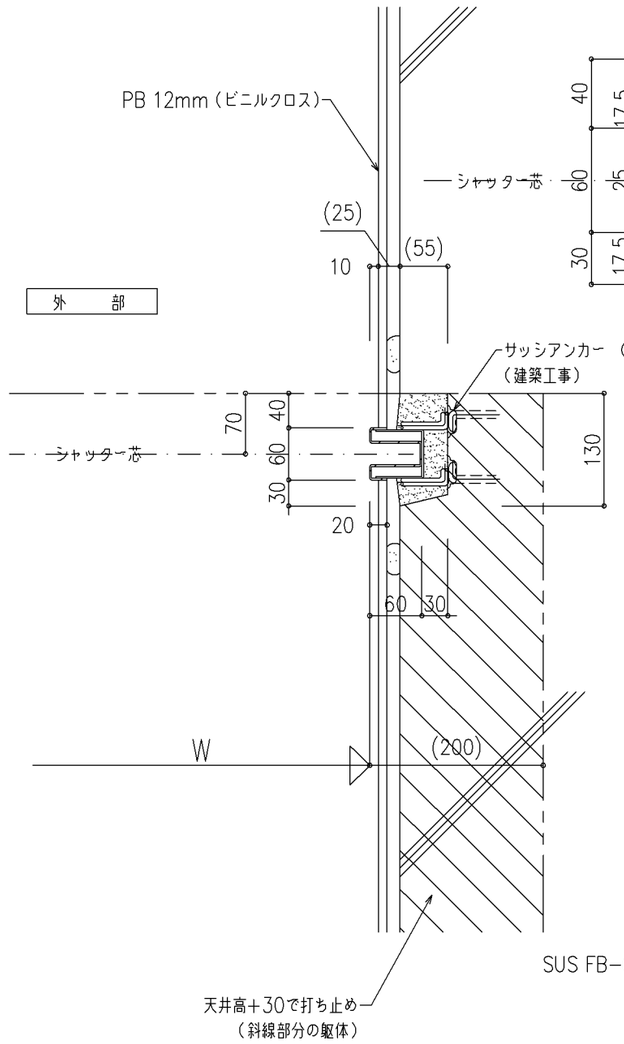

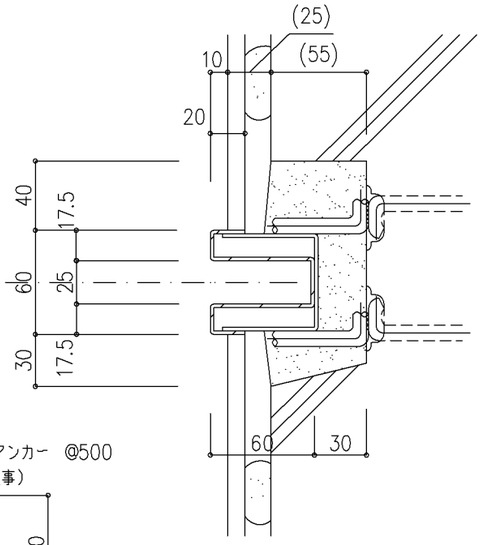

ガイドレール納まり詳細
（ガイドレールがステンレスの場合）

ガイドレール納まり詳細
（ステンレスFBレール）

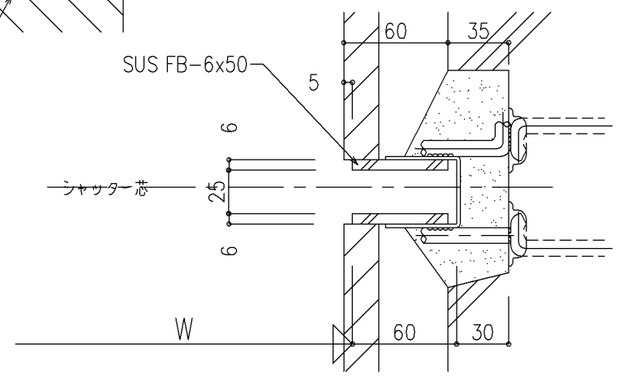

RC造（ボード・石貼り）詳細図

尺度 1/5	三和シヤッター工業株式会社 www.sanwa-ss.co.jp	製品 管理用シャッター	
		コメント RC造(ボード･石貼り) 天井内納まり	