ファイル名
0000000015

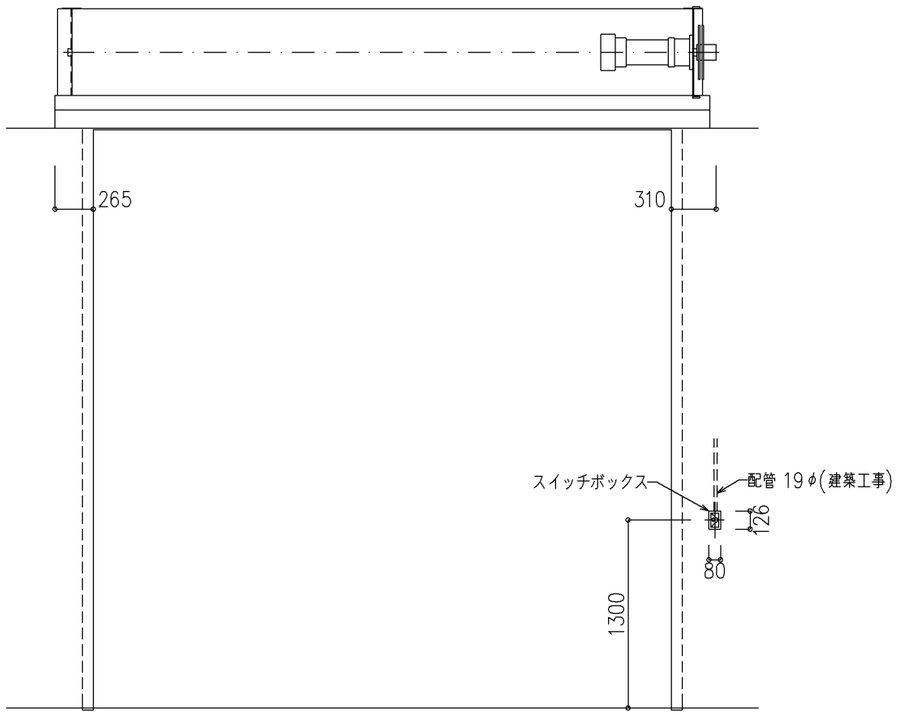

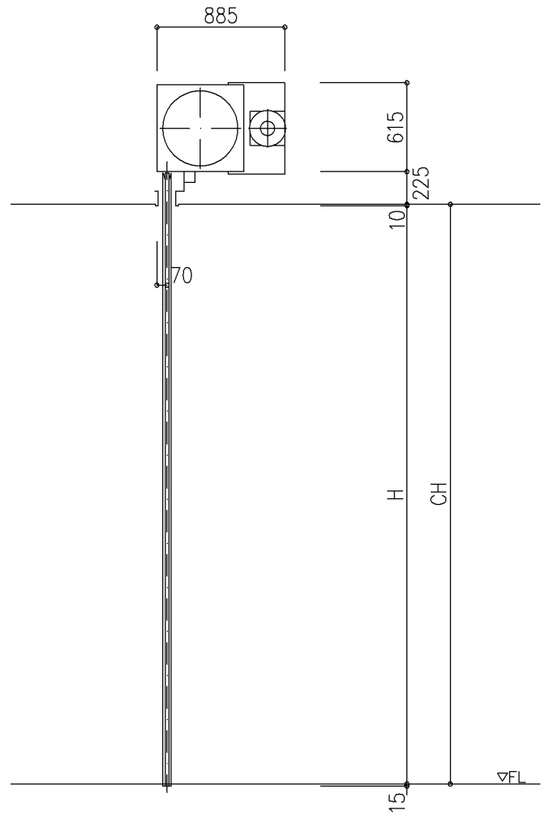

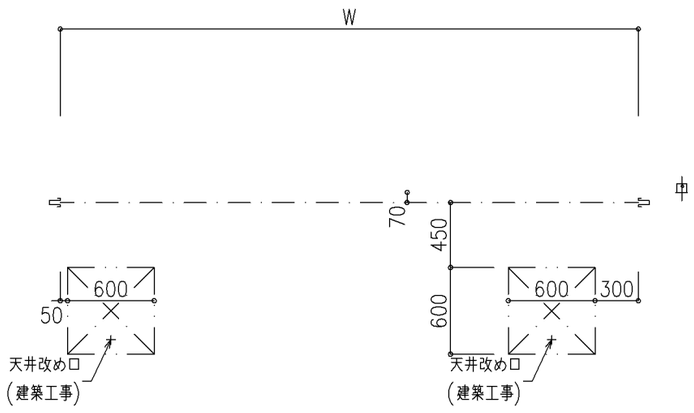

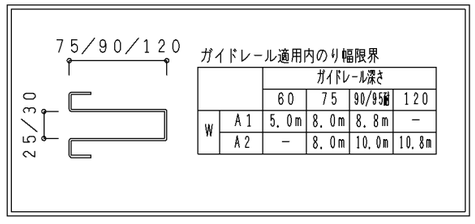

ガイドレール適用内のり幅限界

		ガイドレール深さ			
		60	75	90/95	120
W	A1	5.0m	8.0m	8.8m	−
	A2	−	8.0m	10.0m	10.8m

尺度 1/30	三和シヤッター工業株式会社 www.sanwa-ss.co.jp	製品	一般重量シャッター(天井内納まり)
		コメント	kte16